VERMEIREN

V200, V200 D

BRUKSANVISNING
SE

CE

Ohje jälleenmyyjälle
This instruction manual is part and parcel of the product and must accompany every product sold.

Version: C, January 2011

All rights reserved, including translation.
No part of this manual may be reproduced in any form what so ever (print, photocopy, microfilm or any other process) without written permission of the publisher, or processed, duplicated or distributed by using electronic systems.

© N.V. Vermeiren N.V. 2011

Sisältö

Johdanto 2
1 Tuotekuvaus 3
1.1 Käyttötarkoitus 3
1.2 Tekniset tiedot 4
1.3 Osat 5
1.4 Lisävarusteet 6
1.5 Laitekilven sijainti 6
1.6 Symbolit 6
2 Käyttö 6
2.1 Pyörätuolin kuljetus 6
2.2 Kelauspyörien asennus 7
2.3 Pyörätuolin avaaminen 7
2.4 Jalkatukien asennus ja irrottaminen 7
2.5 Jarrujen käyttö 7
2.6 Käsitukien asennus ja irrottaminen 8
2.7 Pyörätuoliin ja siitä pois siirtyminen 9
2.8 Oikea istuma-asento pyörätuolissa 10
2.9 Pyörätuolilla kelaaminen 10
2.10 Kaltevilla pinnoilla liikkuminen 10
2.11 Kynnysten ja kivetysten ylitys 10
2.12 Pyörätuolin kokoontaittaminen 12
2.13 Kelauspyörien irrottaminen 12
2.14 Kuljettaminen autossa 12
2.15 Pyörätuolin käyttäminen istuimena autossa 13
3 Asennus ja säätäminen 15
3.1 Työkalut 15
3.2 Toimituksen sisältö 15
3.3 Istuinkorkeuden ja istuinkulman säätö 15
3.4 Istuinsyvyyden säätö 18
3.5 Jarrujen säätö 18
3.6 Jalkatukien säätö 19
3.7 Käsitukien säätö 20
4 Huolto 20
4.1 Säännöllinen huolto 20
4.2 Kuljetus ja varastointi 21
4.3 Pesuohjeet 21
4.4 Määräaikaistarkastus 22
4.5 Desinfiointi 22
5 Takuu 24
6 Hävittäminen 24
7 Vaatimustenmukaisuus 24
8 Huoltosuunnitelma 25
9 Desinfiointikirja 25

Johdanto

Kiitos luottamuksesta, kun valitsit tuotteemme.

Vermeiren tuotteet ovat monen vuoden kokemuksen ja tutkimuksen tulosta. Tuotekehityksessä korostamme erityisesti tuotteen toiminnan ja huollon yksinkertaisuutta.

Pyörätuolin käyttöikä riippuu paljolti tuotteen käytöstä, huollosta ja käsittelystä. Tämän käyttöohjeen tarkoituksena on auttaa sinua tutustumaan pyörätuoliisi. Saat myös neuvoja siitä, kuinka voit pitää tuotteen kunnossa ja varmistaa, että se on pitkäikäinen. Tämä käyttöohje liittyy tuotteen viimeisimpiin versioihin.

Vermeiren pidättää itsellään oikeuden tehdä muutoksia ilman velvollisuutta modifioida tai korvata aiemmin toimitettuja malleja. Muista, että noudattamalla näitä ohjeita autat pitämään pyörätuolisi parhaassa mahdollisessa kunnossa ja toimivana monia vuosia eteenpäin.

Jos sinulla on kysyttävää, ota yhteyttä jälleenmyyjään.

1 Tuotekuvaus

1.1 Käyttötarkoitus

Pyörätuoli on tarkoitettu henkilöille, joilla on vaikeuksia kävellä tai eivät voi kävellä ollenkaan.

Pyörätuoli on suunniteltu yhden (1) henkilön kuljettamiseen.

Pyörätuoli soveltuu sekä ulko- että sisäkäyttöön.

Käyttäjä voi itse kuljettaa pyörätuolia, tai vaihtoehtoisesti avustaja voi työntää käyttäjää.

Eri koot, lisävarusteet ja moduulirakenne mahdollistavat täyden käytön seuraaville henkilöille:

- halvaantuneet
- henkilöt, joilta puuttuu raajoja (amputaatio)
- henkilöt, joilla raajojen vammoja tai epämuodostumia
- henkilöt, joilla jäykät tai vaurioituneet nivelet
- henkilöt, joilla sydänvika tai heikko verenkierto
- tasapaino-ongelmaisille
- henkilöt, joilla surkastuneet lihakset
- ikääntyneet henkilöt

Käyttäjävaatimuksia varten, ota huomioon:

- vartalon koko ja paino (max. 130 kg (286.6 lb.))
- fyysinen ja henkinen kunto
- asumisolosuhteet
- ympäristö

Pyörätuolia tulee käyttää vain pinnoilla, joilla pyörätuolin kaikki neljä pyörää voivat olla kosketuksissa maahan yhtä aikaa, ja joilla on tarpeeksi pitoa pyörätuolin liikuttamiseen.

Käyttöä epätasaisilla pinnoilla tulisi harjoitella (mukulakivillä jne.) rinteissä ja mutkissa. Myös esteiden ylittämistä (katukivet jne.) tulisi harjoitella.

Pyörätuolia ei saa käyttää korokejakkarana, eikä sillä saa kuljettaa painavia tai kuumia esineitä.

Kun pyörätuoli käytetään matolla, kokolattiamatolla tai irrallisilla lattiapeitteillä, materiaalit voivat vahingoittua.

Käytä vain Vermeirenin hyväksymiä lisävarusteita.

Valmistaja tai jälleenmyyjä eivät ole vastuussa huoltamatta jättämisestä tai ohjeiden noudattamatta jättämisestä.

Huolto- ja käyttöohjeiden noudattaminen ovat takuuehtojen keskeisimpiä osia.

1.2 Tekniset tiedot

Alapuolella annetut tekniset arvot koskevat vakiosäädöissä olevia pyörätuoleja. Mikäli muita jalka- tai käsinojia tai muita lisävarusteita käytetään, taulukoidut arvot muuttuvat.

Valmistaja	**Vermeiren**
Osoite	**Vermeirenplein 1/15, B-2920 Kalmthout**
Tyyppi	**Manuaalipyörätuoli**
Malli	**V200**
Maksimikäyttäjäpaino	**130 kg (286.6 lb.)**

Kuvaus	Min.			Max.		
Kokonaispituus (jalkatukien kanssa)	1010 mm (39.76 in.)					
Istuinleveydet	390 mm (15.35 in.)	420 mm (16.54 in.)	440 mm (17.32 in.)	460 mm (18.11 in.)	480 mm (18.90 in.)	500 mm (19.69 in.)
Pituus (ilman jalkatukia)	590 mm (23.23 in.)	620 mm (24.41 in.)	640 mm (25.20 in.)	660 mm (25.98 in.)	680 mm (26.77 in.)	700 mm (27.56 in.)
Kokonaiskorkeus	1000 m (39.37 in.)					
Leveys kokoontaitettuna	320 mm (12.60 in.)					
Korkeus kokoontaitettuna	955 mm (37.60 in.)					
Kokonaispaino	16,5 kg (36.38 lb.)					
Painavin osa	9 kg (19.84 lb.)					
Vakaus alamäessä	10° (vakiokokoonpano)					
Vakaus ylämäessä	7° (vakiokokoonpano)					
Vakaus sivuttaisssuunnassa	18° (vakiokokoonpano)					
Esteen ylityskyky	60 mm (2.36 in.)					
Istuinkulma	0°			10°		
Istuinsyvyys	440 mm (17.32 in.)			460 mm (18.11 in.)		
Istuinkorkeus etureunasta	440 mm (17.32 in.)			530 mm (20.87 in.)		
Selkäosan kulma	5°					
Selkäosan korkeus	400 mm (15.75 in.)					
Jalkalautojen ja istuimen välinen pituus	430 mm (16.93 in.)					
Jalkalautojen ja istuimen välinen kulma	8°					
Käsitukien ja istuimen välinen etäisyys	220 mm (8.66 in.)			240 mm (9.45 in.)		
Käsinojan rakenteellisesti etummainen osa	410 mm (16.14 in.)					
Kelausvanteen halkaisija	535 mm (21.06 in.)					
Akselin sijainti vaakasuunnassa	-40 mm (-1.57 in.)			34 mm (1.34 mm)		
Minimi kääntösäde	1500 mm (59.06 in.)					
Krypton PU kelauspyörien halkaisija	22"			24"		
Rengaspaine, kelauspyörät (ilmakumi)	Max. 3.5 bar					
Krypton PU tukipyörien halkaisija	200 mm (7.87 in.)					
Rengaspaine, tukipyörät (vain ilmakumi)	Max. 2.5 bar					
Varastointi- ja käyttölämpötila	+ 5 ℃ (+41 ℉)			+ 41 ℃ (+106 ℉)		
Varastointi- ja käyttöilmankosteus	30%			70%		
Pidätämme oikeuden teknisiin muutoksiin. Mittauksen virhemarginaali ± 15 mm / 1,5 kg / 1,5°						

Taulukko 1: Tekniset tiedot

Pyörätuoli täyttää asetetut vaatimukset:

ISO 7176-8: Vaatimukset ja testausmenettelyt staattisille isku- ja rasitusvahvuuksille.

ISO 7176-16: Verhoiltujen osien syttymisen vastustus.

ISO 7176-19: Pyörällisten liikkumisen apuvälineiden käyttö istuimena ajoneuvossa.

1.3 Osat

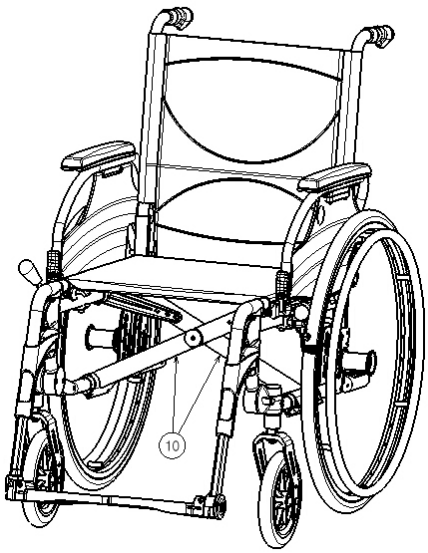

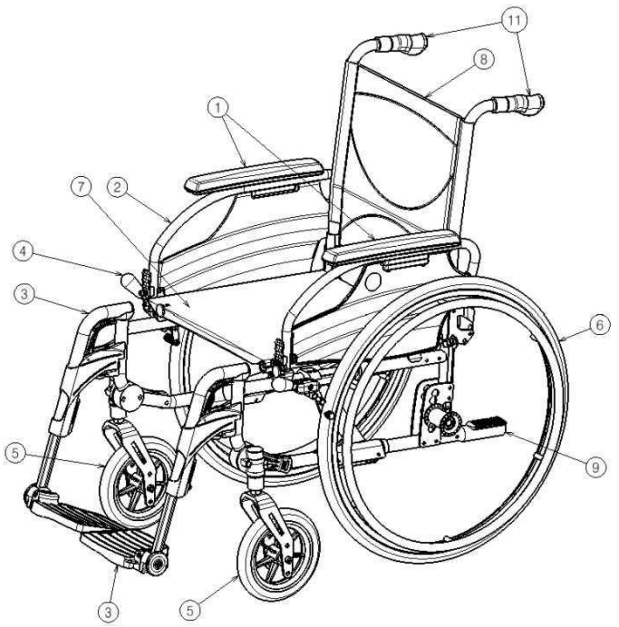

1 = Käsitukien pehmusteet
2 = Käsituet
3 = Jalkatuet
4 = Jarrut
5 = Tukipyörät (etupyörät)
6 = Kelauspyörät (takapyörät)
7 = Istuin
8 = Selkäosa
9 = Polkaisuputki
10 = Ristikkorunko
11 = Työntökahvat

1.4 Lisävarusteet

V200-malleihin on saatavana seuraavat lisävarusteet:

- Lantiovyö (B20) asennus selkäosan putkiin (katso asennusohje)
- Kaatumiseste (B78) sennus alarunkoon (katso asennusohje)).

1.5 Laitekilven sijainti

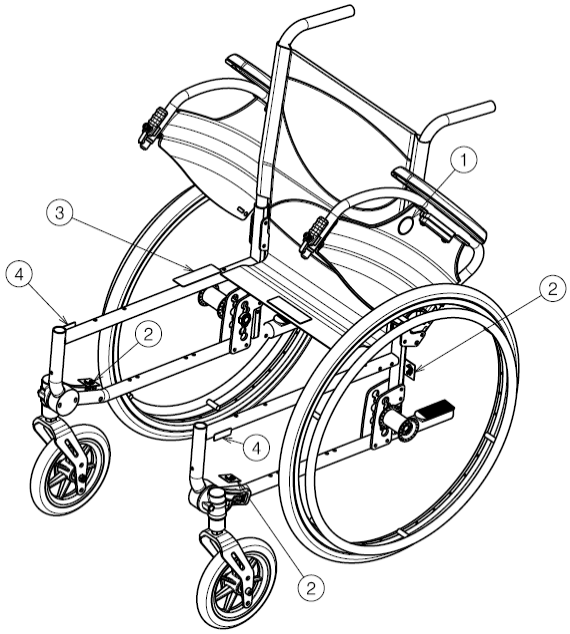

1 = Logo Vermeiren
2 = Kuljetuskoukut
3 = Laitekilpi
4 = Nimi Vermeiren

1.6 Symbolit

Maksimikuormitus

Sisä- ja ulkokäyttöön

Alamäki

Ylämäki

CE-merkintä / CE vaatimusten mukainen

2 Käyttö

Tämä kappale käsittelee jokapäiväistä käyttöä. **Nämä ohjeet ovat tarkoitettu niin käyttäjälle kuin jälleenmyyjällekin.** Jälleenmyyjä toimittaa pyörätuolin kokonaan valmiiksi kasattuna. Ohjeet on tarkoitettu ohjeistamaan jälleenmyyjiä kokoamisessa kohdassa § 3.

2.1 Pyörätuolin kuljettaminen

Paras tapa kuljettaa pyörätuolia on käyttää pyöriä hyväksi ja työntää pyörätuolia. Mikäli se ei ole mahdollista (esim. kun takapyörät ovat irrotettu autossa kuljetusta varten), ota luja ote rungon etuosasta ja työntökahvoista. Älä tartu käsinojiin tai renkaisiin nostaaksesi pyörätuolia.

2.2 Kelauspyörien asentaminen

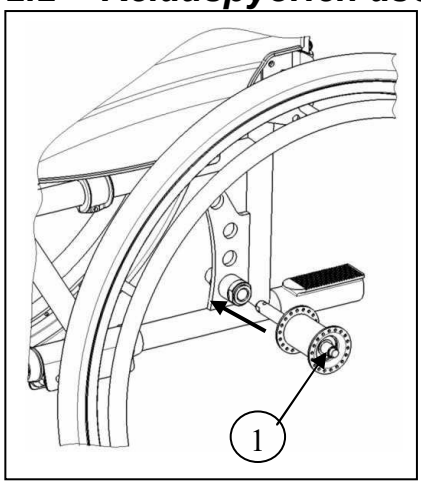

1. Paina kelauspyörän QR-pikalukitusnavan nappi ① alas.
2. Pidä nappi alaspainettuna ja työnnä kelauspyörän lukistusnapa rungon pyörän kiinnitysreikään niin syvälle, kun se menee.
3. Vapauta pikalukitusnappi.
4. Tarkista että pyörät on tiukasti kiinni.

2.3 Pyörätuolin avaaminen

⚠ **VAROITUS: Puristumisvaara – Pidä sormet poissa pyörätuolin liikkuvista osista.**

1. Asetu pyörätuolin taakse.
2. Ota kiinni työntökahvoista ja vedä pyörätuolia mahdollisimman auki.
3. Asetu pyörätuolin eteen.
4. Työnnä molemmista istuimen runkoputkista alaspäin kunnes ne lukittuvat paikoilleen.

2.4 Jalkatukien asentaminen ja irrottaminen

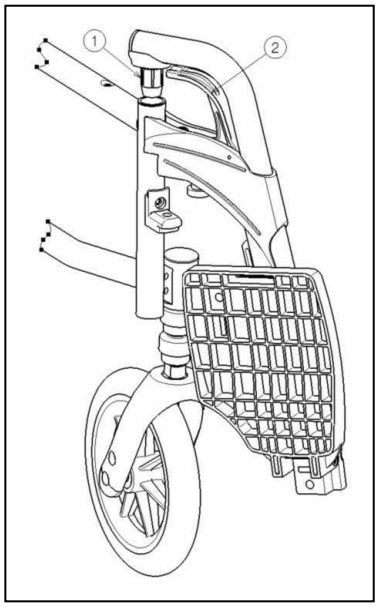

Jalkatuet kiinnitetään seuraavasti:

1. 1. Pidä jalkatukea kädessäsi pyörätuoliin nähden ja aseta holkki ① runkoputken sisään.
2. Käännä jalkatuen putkea keskelle kunnes se lukittuu paikoilleen.
3. Käännä jalkalevyt alas.

Irrottaaksesi jalkatuet:

1. Vedä kahvasta ②.
2. Käännä jalkalautaa ulospäin kunnes se irtoaa kannakkeestaan.
3. Vedä jalkalaudan holkki ① ulos putkesta.

2.5 Jarrujen käyttö

⚠ **VAROITUS: Jarruja ei ole tarkoitettu käytettäväksi pyörätuolin liikkuessa – käytä jarruja vain, kun haluat estää pyörätuolin tahatoman liikkumisen.**

⚠ **VAROITUS: Kuluminen ja epäpuhtaudet (vesi, öljy, muta jne.) vaikuttavat jarrujen – Tarkista renkaiden kunto ennen jokaista käyttökertaa.**

⚠ **VAROITUS: Jarrut ovat säädettävät ja voivat kulua – tarkista jarrujen toiminta ennen jokaista käyttökertaa.**

Käyttääksesi jarruja:

1. Työnnä jarrukahvoja eteenpäin niin pitkään, kunnes tunnet niiden lukittuvan.

⚠ **VAROITUS: Tahattoman liikkumisen vaara – varmista, että pyörätuoli on tasaisella alustalla ennen kuin vapautat jarrut. Älä koskaan vapauta molempia jarruja yhtä aikaa.**

Vapauttaaksesi jarrut:

1. Vapauta ensiksi vain toinen jarruista vetämällä jarrukahvaa taaksepäin.
2. Pidä vapaalla kädelläsi kiinni sen pyörän kelausvanteesta, jonka jarrun vapautit ensimmäisenä.
3. Vapauta toinen jarru vetämällä kahvasta taaksepäin.

2.6 Käsitukien asennus ja irrottaminen

Pyörätuolin käsituet voidaan kiinnittää seuraavasti:

⚠ **VAROITUS: Puristumisvaara – Pidä sormet, soljet ja vaatteet poissa käsituen alapuolelta.**

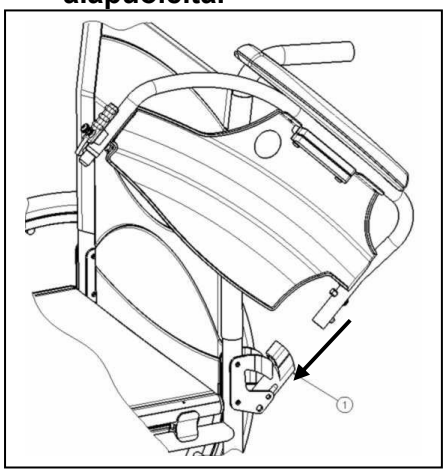

1. Aseta käsituen taa'immainen putki kannakkeeseen ①.
2. Varmista, että käsituki lukittuu varmistinmekanismiin.
3. Taivuta käsituki eteenpäin.

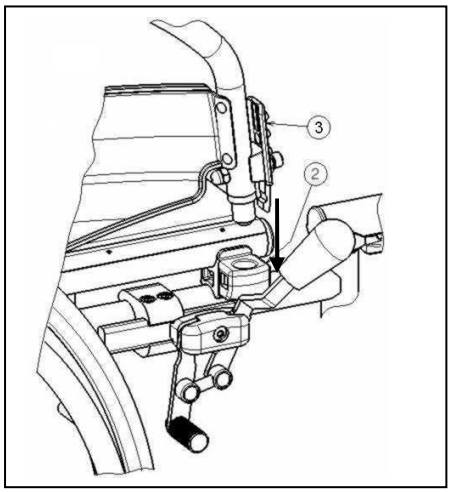

4. Paina käsituen etuputki kiinnikkeeseen ②.

Irrottaaksesi käsituen:

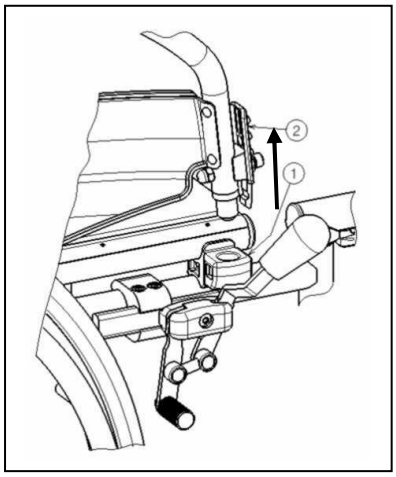

1. Paina vivusta ② ja vedä käsituen etummaista putkea ylöspäin.
2. Taivuta käsituki taaksepäin.

3. Irrottaaksesi käsituen paina napista ③ ja vedä käsituen takaosa ulos kiinnikkeestä ④.

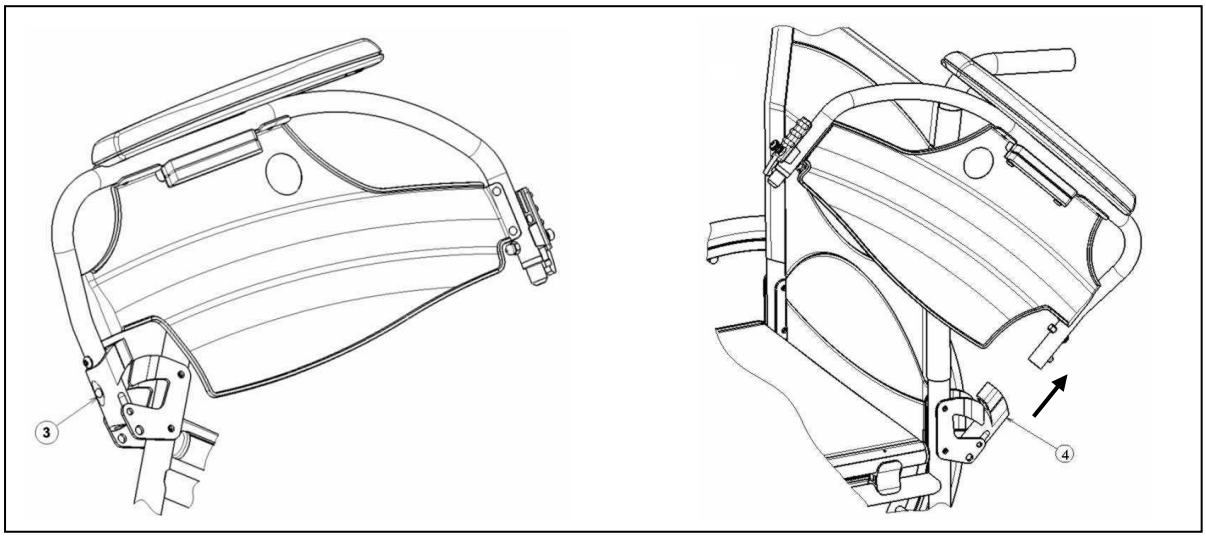

2.7 Pyörätuoliin ja siitä pois siirtyminen

⚠ **VAROITUS: Mikäli et pysty yksin suorittamaan siirtymisiä turvallisesti, pyydä jotakuta avustamaan siirtymisissä.**

⚠ **VAROITUS: Kaatumisvaara – älä seiso jalkalevyjen päällä.**

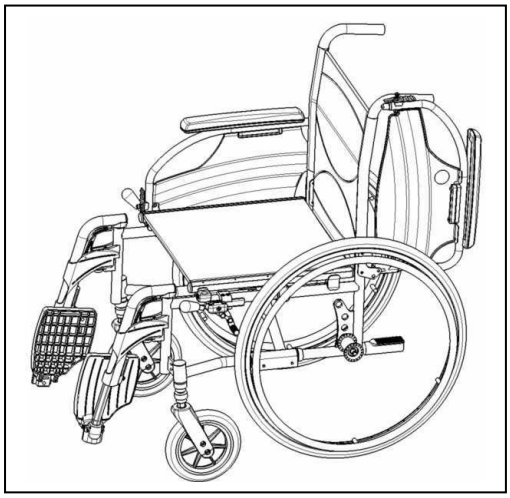

1. Aseta pyörätuoli mahdollisimman lähelle tuolia, sohvaa tai sänkyä, johon / josta haluat siirtyä.
2. Tarkista, että molemmat jarrut ovat aktivoitu.
3. Nosta jalkalevyt ylös sivulle, ettet astu niille siirtymisen aikana
4. Jos siirryt pyörätuoliin sivuttaissuunnassa, nosta sen sivun käsituki ylös (katso § 2.6).
5. Siirry pyörätuoliin tai siitä pois.

2.8 Oikea istuma-asento pyörätuolissa

Joitakin suosituksia mukavaan käyttöön:

- Aseta selkäsi mahdollisimman lähelle selkänojaa.
- Varmista, että jalkasi ovat polven yläpuolelta vaakatasossa. Säädä jalkatukia mikäli siihen on tarvetta. (katso § 3.6)

2.9 Pyörätuolilla liikkuminen

⚠ **VAROITUS: Puristumisvaara – Varo sormiesi joutumista takapyörien pinnojen väliin.**

⚠ **VAROITUS: Puristumisvaara – Ole varovainen kulkiessasi ahtaista paikoista, esim. ovista.**

⚠ **VAROITUS: Palovammavaara – Ole varovainen liikkuessasi pitkään kylmissä ja kuumissa ympäristöissä (auringonpaiste, äärimmäinen kylmyys, saunat jne.) ja koskiessasi – pinnat voivat olla todella kuumia tai kylmiä ympäristöstä riippuen.**

1. Vapauta jarrut.
2. Tartu kelausvanteiden korkeimmasta kohdasta.
3. Nojaa eteenpäin ja työnnä kelausvanteita eteenpäin, kunnes kätesi ovat suorat.
4. Anna käsiesi heilahtaa rennosti takaisin paikoilleen kelausvanteiden ylimpään osaan ja työnnä uudestaan.

2.10 Kaltevilla pinnoilla liikkuminen

⚠ **VAROITUS: Säätele nopeuttasi – liiku mahdollisimman hitaasti rinteissä.**

⚠ **VAROITUS: Ota avustajasi huomioon – mikäli hänen voimansa eivät riitä pyörätuolin hallitsemiseen, kytke jarrut päälle.**

⚠ **VAROITUS: Kaatumisvaara – Nojaa eteenpäin liikuttaaksesi painopistettäsi eteenpäin saadaksesi paremman vakauden.**

1. Käytä turvavyötä pyörätuolissa, mikäli sellainen on saatavilla.
2. Älä yritä mennä liian jyrkkiä nousuja ja laskuja. Maksimijyrkkyys on lueteltu taulukossa 1.
3. Pyydä apua avustajalta kaltevilla pinnoilla liikuttaessa.
4. Nojaa eteenpäin liikuttaaksesi painopistettäsi eteenpäin.

2.11 Kynnysten ja kivetysten ylitys

2.11.1 Kynnykseltä ja askelmalta alas laskeutuminen

Matalista kynnyksistä voi laskeutua alas etuperin. Varmista, että jalkalaudat eivät kosketa maahan. Kokeneet käyttäjät voivat ajaa pienistä askelmista tai kynnyksistä itse:

⚠ **VAROITUS: Kaatumisvaara – Mikäli sinulla ei ole tarpeeksi kokemusta pyörätuolistasi, pyydä apua avustajalta.**

1. Tasapainota itsesi takapyörien päälle niin, että paino siirtyy pois eturenkailta.
2. Aja varovasti askelmasta tai kynnyksestä.

Laskeudu korkeammista esteistä yhdessä avustajan kanssa:

1. Pyydä avustajaa kallistamaan pyörätuolia taaksepäin.
2. Laskeudu askelmasta tai kivetyksestä takarenkailla liikkuen.
3. Asettakaa pyörätuoli takaisin neljälle pyörälle.

Kokeneempi käyttäjä voi ajaa korkeammista kynnyksistä yksin.
Se onnistuu parhaiten takaperin:

1. Käännä pyörätuoli niin, että takapyörät ovat kynnykseen päin.
2. Nojaa eteenpäin siirtääksesi painopisteesi eteen.
3. Liikuta tuoli lähelle askelman tai kynnyksen reunaa.
4. Käytä kelausvannetta laskeutuessasi varovasti ja hallitusti alas.

2.11.2 Kynnyksen tai askelman ylitys

Kulje kynnyksistä ja askelmista avustajan kanssa seuraavasti:

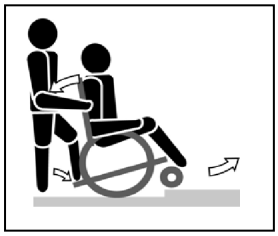

1. Varmista, ettei jalkalaudat osu kynnykseen tai askelmaan.
2. Pyydä avustajaa kallistamaan pyörätuolia taaksepäin vain sen verran, että eturenkaat saadaan kynnyksestä tai askelmasta yli.
3. Nojaa taaksepäin siirtääksesi painopisteesi takarenkaiden kohdalle.
4. Asettakaa eturenkaat kynnykselle tai askelmalle.
5. Ajakaa takarenkaat kynnyksen tai askelman yli.

Korkeammista kynnyksistä ja askelmista kuljetaan takaperin:

1. Käännä pyörätuoli niin, että takapyörät ovat kynnyksen tai askelman puolella.
2. Nojaa taaksepäin siirtääksesi painopisteesi takarenkaiden päälle.
3. Pyydä avustajaa vetämään pyörätuoli kynnyksen tai askelman yli.
4. Palauta normaali istuma-asentosi.

Kokeneet käyttäjät voivat ylittää kynnykset ja esteet yksin:

⚠ **VAROITUS: Kaatumisvaara – Mikäli sinulla ei ole tarpeeksi kokemusta pyörätuolistasi, pyydä apua avustajalta.**

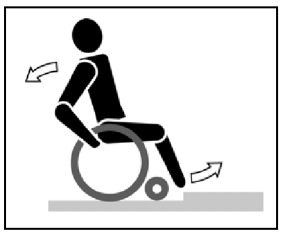

1. Aja itsesi kynnyksen tai askelman luokse.
2. Varmista, että jalkalaudat eivät osu kynnykseen.
3. Nojaa taaksepäin, siirrä painopisteesi takarenkaiden päälle.

4. Aja eturenkaat kynnyksen tai askelman yli.
5. Nojaa eteenpäin vakauttaaksesi tuolin.
6. Aja takarenkaat kynnyksen tai askelman yli.

2.11.3 Portaissa liikkuminen

Mikäli kuljet portaista pyörätuolilla, tulee sen ehdottomasti tapahtua seuraavasti:

⚠ **VAROITUS: Kaatumisvaara – Portaissa tulee liikkua vähintään 2 avustajan kanssa.**

1. Irrottakaa jalkatuet.
2. Pyydä avustajaa kallistamaan pyörätuolia hieman taaksepäin.
3. Pyydä toista avustajaa pitämään pyörätuolin etupuolelta rungosta kiinni.
4. Pysy rauhallisena, vältä äkkinäisiä liikkeitä ja pidä kätesi sylissäsi.
5. Kulkekaa portaista takaperin paino pyörätuolin takarenkailla.
6. Kiinnittäkää jalkatuet takaisin portaista kulkemisen jälkeen.

2.12 Pyörätuolin kokoontaittaminen

⚠ **VAROITUS: Puristumisvaara – Pidä sormesi poissa pyörätuolin liikkuvista osista.**

1. Taita ylös tai irrota jalkatuet (katso § 2.4).
2. Tartu istuimesta edestä ja takaa ja vedä ylöspäin.

2.13 Kelauspyörien irrottaminen

Kelauspyörät voidaan irrottaa kuljetuksen ajaksi:

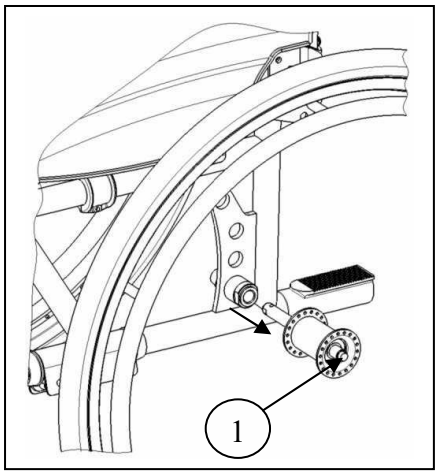

1. Varmista, että jarrut eivät ole päällä.
2. Paina napista ① pikakiinnitysnavan keskeltä, siltä puolelta mistä haluat pyörän irrottaa.
3. Vedä pyörä irti rungosta.

2.14 Kuljettaminen ajoneuvossa

⚠ **VAROITUS: Loukkaantumisvaara – Varmista, että pyörätuoli on kiinnitetty autoon asianmukaisesti, jotta vältyt matkustajien loukkaantumiselta äkkijarrutuksessa tai kolarin sattuessa.**

⚠ **VAROITUS: Loukkaantumisvaara – Älä koskaan kiinnitä pyörätuolia ja matkustajaa samalla turvavyöllä.**

1. Irrota jalkatuet ja lisävarusteet.
2. Varastoi jalkatuet ja lisävarusteet turvallisesti tavaratilaan tms.
3. Jos mahdollista, taita pyörätuoli kokoon ja irrota renkaat.
4. Kuljeta pyörätuolia tavaratilassa.
5. Jos pyörätuolin ja matkustajien välinen tila EI OLE ole erotettu, kiinnitä pyörätuolin runko ajoneuvoon. Voit käyttää ajoneuvon vapaita turvavöitä.

2.15 Pyörätuolin käyttö istuimena ajoneuvossa

⚠ **VAROITUS: Pyörätuoli on törmäystestattu ISO 7176-19: 2008 standardin mukaisesti ja on siis suunniteltu ja testattu käytettäväksi vain eteenpäin suunnattuna istuimena ajoneuvossa.**

⚠ **VAROITUS: Pyörätuolin lantiovyö ei sovellu matkustajan ainoaksi turvavyöksi.**

Pyörätuoli on testattu nelipistekiinnitysjärjestelmällä ja 3-pisteisellä matkustajan turvavyöjärjestelmällä.

Käytä ajoneuvon istuinta ja säilytä pyörätuoli tavaratilassa aina, kun se on mahdollista.

Pyörätuolin kiinnittäminen ajoneuvoon:

1. Tarkista, että ajoneuvo on varustettu sopivalla pyörätuolin kiinnitys- ja turvavyöjärjestelmällä, jotka täyttävät ISO 10542 -standardin.
2. Tarkista, että pyörätuolin kiinnitys- ja turvavyöjärjestelmän osat eivät ole harsoontuneet, likaiset, vaurioituneet tai rikkoutuneet.
3. Jos pyörätuoli on varustettu säädettävällä istuimella ja / tai selkänojan kallistuksella, varmista, että pyörätuolin käyttäjä istuu pystyasennossa. Jos käyttäjän tila estää tämän, on arvioitava käyttäjän turvallisuus kuljetuksen aikana.
4. Poista kaikki asennetut lisävarusteet, kuten pöytälevy ja hengityslaitteet, ja kiinnitä ne turvalliseen paikkaan.
5. Aseta pyörätuoli eteenpäin ajosuuntaan, ajoneuvon lattiaan asennettujen kiinnityskiskojen keskelle.
6. Varmista, että kuvissa (figure 1 ja 2) olevat pyörätuolin käyttäjän ympärillä olevat vyöhykkeet ovat vapaina.

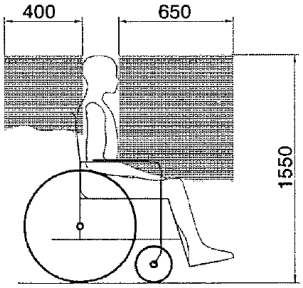

figure 1

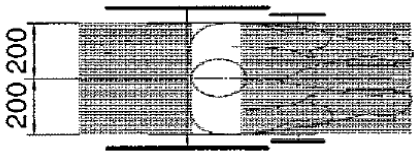

figure 2

7. Kiinnitä etupuolen kiinnityshihnat valmistajan ohjeiden mukaisesti ilmoitettuun paikkaan. (kuva 3)
   Hihnojen kiinnityskohta on merkitty pyörätuoliin symbolilla. (figure 4)
8. Siirrä pyörätuolia taaksepäin, kunnes edessä olevat hihnat ovat tiukalla.
9. Aktivoi pyörätuolin jarrut.
10. Kiinnitä takakiinnityshihnat valmistajan ohjeiden mukaisesti ilmoitettuun paikkaan (kuva 3).
11. Hihnojen kiinnityskohta on merkitty pyörätuoliin symbolilla. (figure 4)

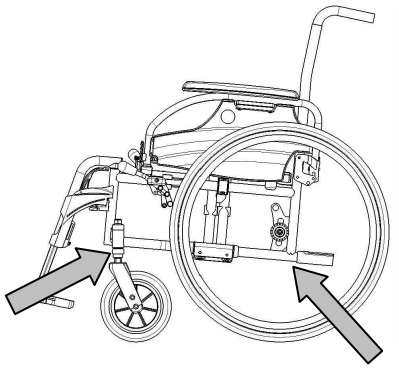

kuva 3

figure 4

Pyörätuolin käyttäjän turvavöiden kiinnittäminen ajoneuvossa:

1. Irrota molemmat käsituet.
2. Jos mahdollista, kiinnitä pyörätuolin lantiovyö.
3. Kiinnitä matkustajan turvavyö valmistajan ohjeiden mukaisesti.
4. Käytä lantionvyötä alhaalla lantion etupuolella, kuvan mukaisesti niin, että lantion vyön kulma on 30 ° - 75 °:n kulmassa vaakatasoon nähden.

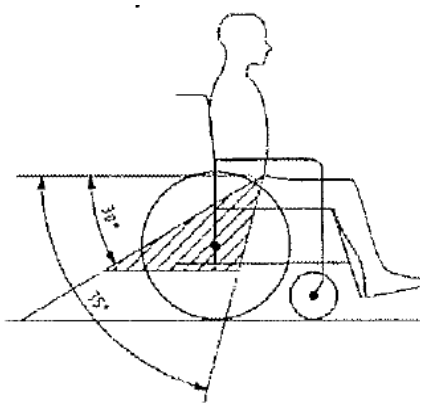

5. Mitä jyrkempi (suurempi) kulma sitä parempi.
6. Säädä hihna tiukasti hihnajärjestelmän valmistajan ohjeiden mukaisesti käyttäjän mukavuuden mukaisesti.
7. Varmista, että turvavyö on suorassa linjassa ajoneuvon ankkuripisteen kanssa ja että vyössä ei ole taitoksia, esimerkiksi takapyörän akselin päällä.
8. Asenna käsituet tarvittaessa. Varmista, että vyöt eivät ole kierteellä tai löysällä pyörätuolin osien kuten käsitukien tai renkaiden päällä.

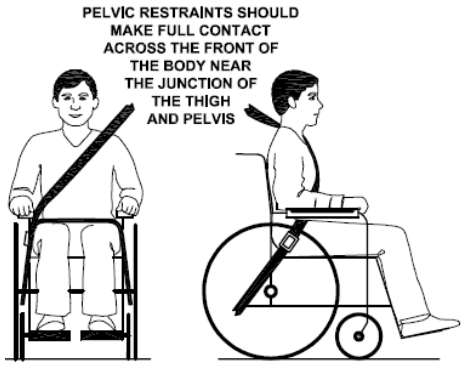

3 Asennus ja säätäminen

Tämän kappaleen ohjeet ovat tarkoitettu jälleenmyyjille:

Vermeiren V200 -sarjan tuolit on suunniteltu säädettäväksi mahdollisimman vähällä osien vaihdolla. Pyörätuolia voidaan säätää yksilöllisesti seuraavin tavoin:

Löytääksesi huoltopaikan tai erikoistuneen jälleenmyyjän läheltäsi, ota yhteys lähimpään Vermeirenin toimipaikkaan. Lista Vermeirenin toimipaikoista löytyy viimeiseltä sivulta.

⚠ **VAROITUS: Väärien säätöasetusten vaara – käytä vain tässä ohjekirjassa annettuja säätöohjeita.**

⚠ **VAROITUS: Säätöjen muuttaminen voi vaikuttaa pyörätuolin vakauteen ja aiheuttaa kallistumisen eteen taakse tai sivuittain.**

3.1 Työkalut

Pyörätuolin asentaminen edellyttää seuraavia työkaluja:

- Kiintoavainsarja n°7 - n°22
- Kuusiokoloavainsarja n°3 - n°8
- Ruuvimeisseli n°4 - n°5
- Ristipääruuvimeisseli

3.2 Toimituksen sisältö

Vermeiren V200 -tuolien toimitukseen kuuluu:

- 1 runko käsituilla, 2 x kelaus- ja tukipyörät (vakiokokoonpano istuinkorkeus: 500 mm (19.69 in.), istuinkulma: 5°)
- 1 pari jalkatukia
- Työkalut
- Käyttöohjeet
- Lisävarusteet

3.3 Istuinkorkeuden ja istuinkulman säätö

Vermeiren V200 voidaan säätää 4 istuinkorkeutta ja 5 istuinkulmaa (0°-2,5°-5°-7,5°-10°) renkaiden asentoa muuttamalla. Jokaiselle istuinkorkeudelle ja -kulmalle on olemassa oma tukipyörien ja kelauspyörien asetuksensa.

Alla on esitetty yhteenveto eri istuinkorkeuksista vakio istuinkulmalla 5 °.

Istuin-korkeus	Kelauspyörät		Tukipyörät	
	Aukko	Akselilevyn kiinnitys:	Aukko	Holkki Ⓑ suhteessa tukipyörän kiinnityskoteloon Ⓒ
440 mm (17.32 in.)	④	Yläpuoli	①	Yläpuoli
470 mm (18.50 in.)	①	Alapuoli	①	Alapuoli
500 mm (19.69 in.) (Standard)	③	Alapuoli	②	Alapuoli
530 mm (20.87 in.)	⑤	Alapuoli	③	Alapuoli

Taulukko 2: Istuinkorkeudet 5° istuinkulmalla

Tukipyörä

Kelauspyörän akselilevy

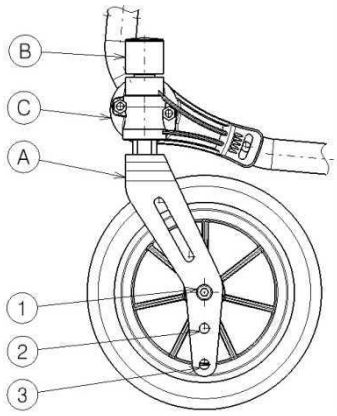

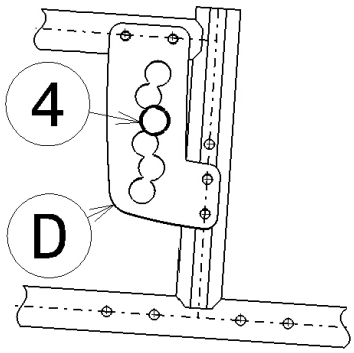

Istuinkorkeus 440 mm (17.32 in)

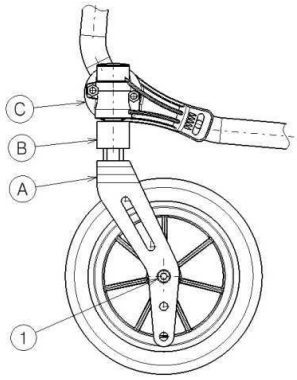

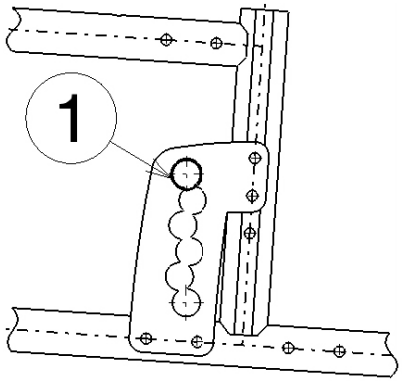

Istuinkorkeus 470 mm (18.50 in)

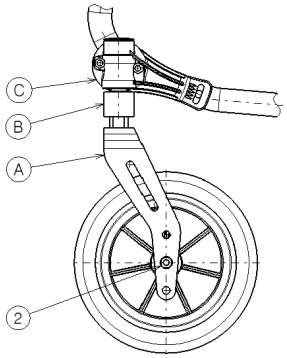

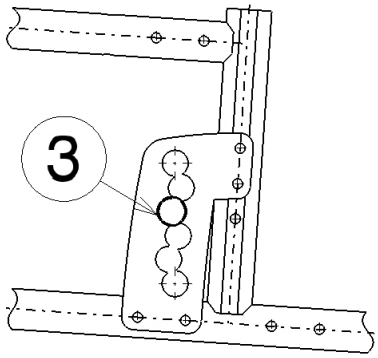

Istuinkorkeus 500 mm (19.69 in) (vakio)

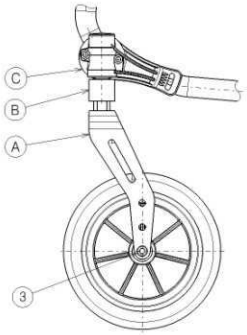

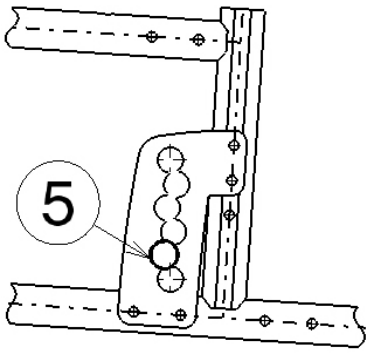

Istuinkorkeus 530 mm (20.87 in)

Vaihda istuinkorkeus seuraavasti:

1. Irrota kelauspyörät (katso § 2.132.13).
2. Ruuvaa taka-akseliholkit irti akselilevystä Ⓓ.
3. Kiinnitä akseliholkit oikeaan akselilevyn reikään, katso taulukko 2 ja kuva.
4. Tarkista akseliholkkien kiinnitys.
5. Löysää suunta-akseli Ⓐ molemmista tukipyöristä.
6. Aseta tukipyörät oikealle korkeudelle etuhaarukassa (taulukko 2).
7. Aseta holkit taulukon 2 mukaan.
8. Asenna suunta-akselit Ⓐ ja kiristä. Tarkista välys suunta-akselissa Ⓐ niin, että se voi kääntyä vapaasti, mutta ei heilu.
9. Asenna kelauspyörät.
10. Mikäli säätäminen on tehty oikein, tarkista, että suunta-akselit ovat pystysuorassa maahan nähden.
11. Säädä jarrut kohdan § 3.5 mukaisesti.

Toisten kulma- ja korkeussäätöjen tekemiseen voidaan käyttää yllä lueteltua toimenpidettä etuhaarukoiden ja taka-akseliholkkien säätämiseen oikein.
Mikäli sinulla ei ole tiedossa oikeita säätöjä, voit aina ottaa yhteyden Vermeireniin tai jälleenmyyjään.
Tarkista, että suunta-akselit ovat kohtisuorassa maahan nähden. Mikäli säätäminen on tarpeen, käytä alla näkyvää toimenpidettä suunta-akselin kiinnikkeen säätämiseen:

1. Löysää kolmea (3) kuusiokoloruuvia koon 5 kuusiokoloavaimella.
2. Säädä suunta-akselin kiinnike haluttuun kulmaan.
3. Kiristä kolme kuusiokoloruuvia.

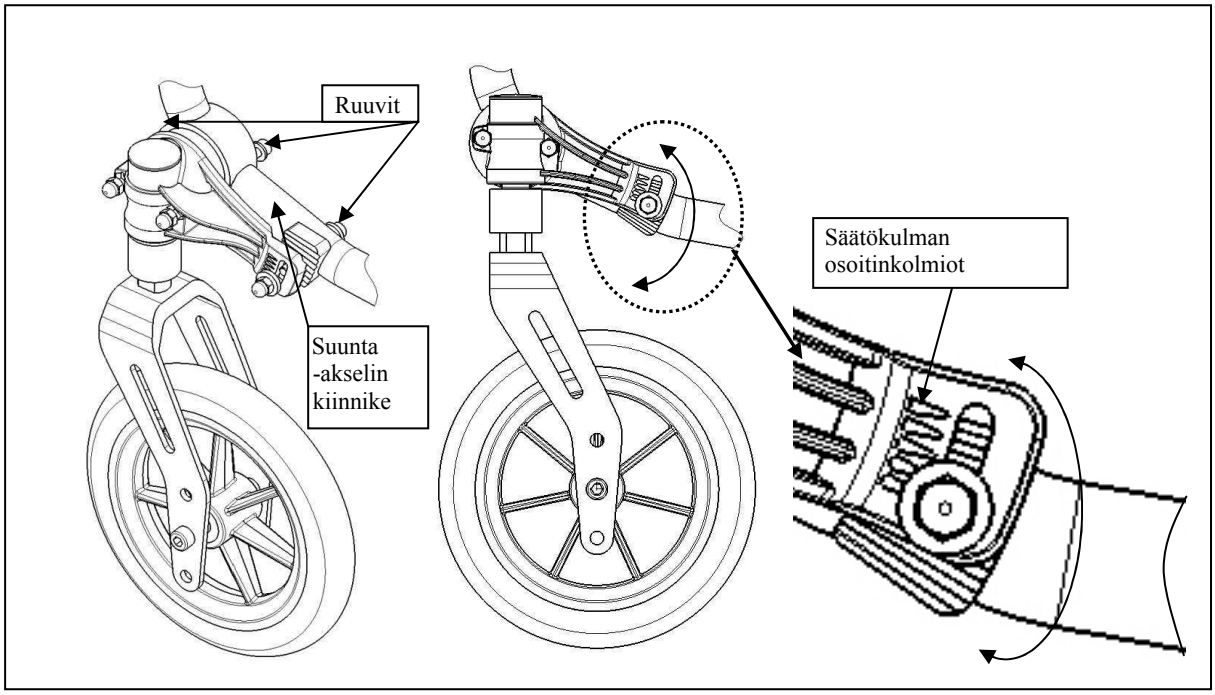

3.4 Istuinsyvyyden säätö

Vermeiren V200 voidaan säätää 2 eri istuinsyvyydelle ristikon kiinnityskohtaa vaihtamalla.

Istuinsyvyys	Ristikon kiinnike
460 mm (18.11 in.)	rei'ät 1 ja 3
440 mm (17.32 in.) (vakio)	rei'ät 2 ja 4

Taulukko 3: Istuinsyvyys

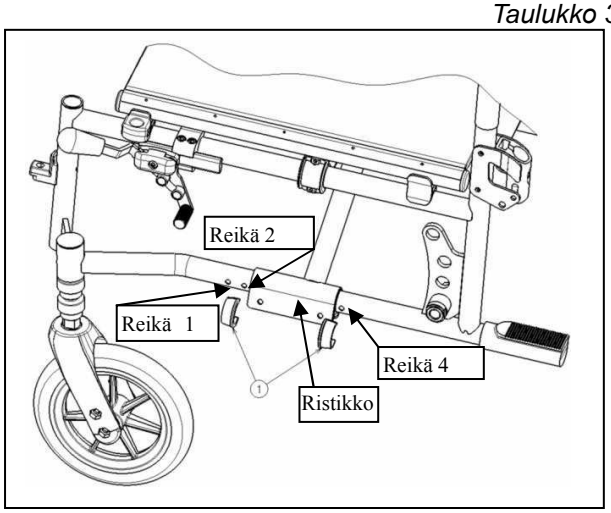

Vaihda istuinsyvyys seuraavasti:

1. Irrota molemmat klipsit ①.
2. Siirrä ristikon kiinnike haluttuun reikään (katso taulukko 3).
3. Kiinnitä molemmat klipsit ①.

3.5 Jarrujen säätö

⚠ **VAROITUS: Loukkaantumisvaara – Vain jälleenmyyjä saa säätää jarruja.**

Jarruja säädetääm seuraavasti:

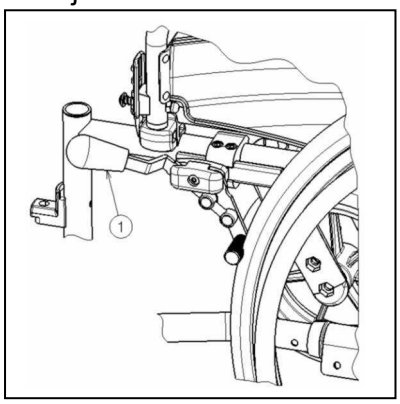

1. Asenna pyörät § 2.2. mukaisesti
2. Vapauta jarrut vetämällä vivusta ① taaksepäin.

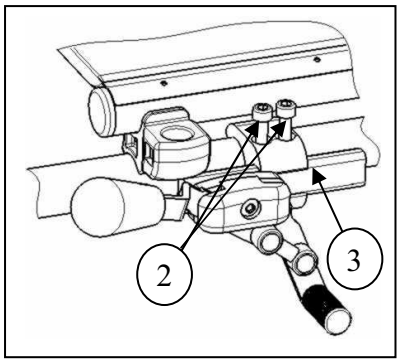

3. Löysää pultit ② niin, että jarrumekanismi liukuu irti ohjainurasta ③.
4. Vedä jarrumekanismi urassa ③ haluttuun kohtaan.
5. Kiristä pultit ②.
6. Tarkista jarrujen toiminta.
7. Tarvittaessa, toista yo. toimenpiteet niin monta kertaa, että jarrut on säädetty sopivaksi.

3.6 Jalkatukien säätö

3.6.1 Jalkatukien pituussäätö

⚠ **VAROITUS: Vaurioitumisvaara – ehkäise jalkalevyjen osumista maahan. Pidä jalkalaudat vähintään 60 mm etäisyydellä maasta.**

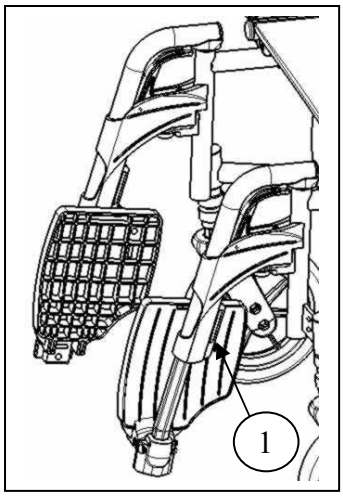

Säädä jalkatukien pituutta seuraavasti:

1. Irrota ruuvi ① (jalkatukien takana).
2. Säädä jalkatuet halutulle korkeudelle.
3. Kiristä ruuvi ① kunnolla.

3.6.2 Jalkalevyjen säätö

Jalkalautoja voi säätää 2 eri asentoon. Vakiona ne on säädetty säätölevy takaasennossa.

Jalkalaudat voidaan säätää etuasentoon vaihtamalla vasemman ja oikean laudan paikkaa.

3.6.3 Jalkalevyjen kulmansäätö

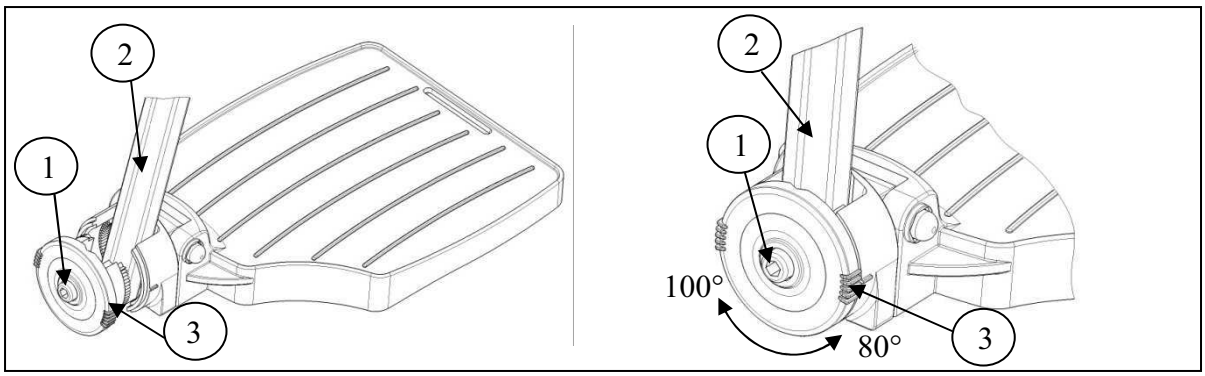

Säädä jalkalevyjen kulmaa seuraavasti:

1. Löysää pultti ①.
2. Säädä putki ② haluttuun kulmaan. Kulmaa voidaan säätää (80°-85°-90°-95°-100°) nuolten mukaan ③.
3. Kiristä pultti ①.

3.7 Käsitukien säätö

Käsituet voidaan säätää korkeus- ja syvyyssuuntaisesti.
Käsituen korkeus voidaan säätää 3 eri asentoon.

Käsituen korkeus	Putken alla olevien palikoiden määrä	Palikoiden määrä putken ja käsituen välissä
220 mm (8.66 in.) (vakio)	2	1
230 mm (9.06 in.)	1	2
240 mm (9.45 in.)	0	3

Taulukko 4: Käsituen korkeus

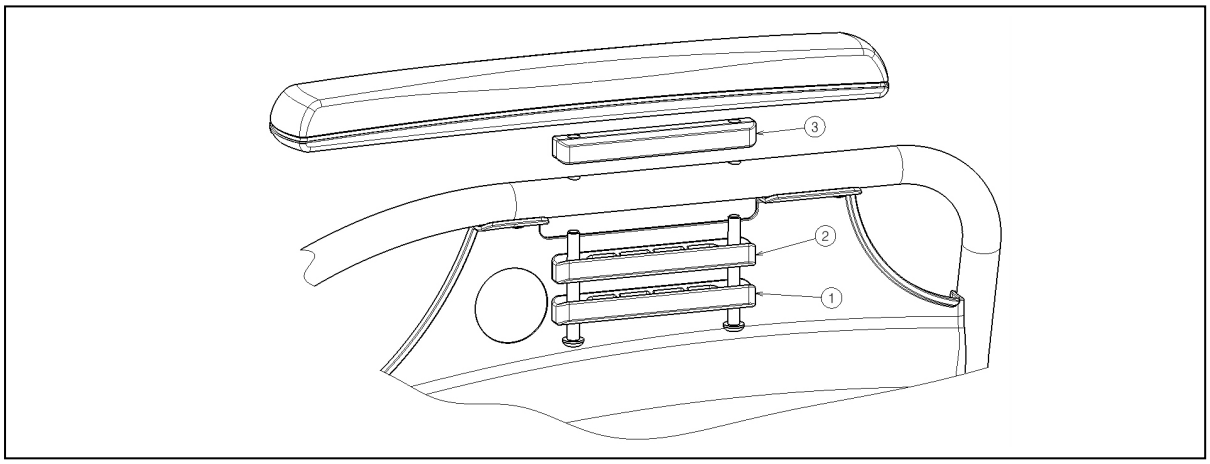

Käsituen syvyys voidaan säätää 3 eri asentoon.

Käsituen syvyys	Käytössä olevat rei'ät
Etuasento	takana ja keskellä
Keskiasento (vakio)	rei'ät 2 ja 4
Taka-asento	Edessä ja keskellä

Taulukko 5: Käsitukien syvyys

Säädä käsitukien korkeus ja syvyys seuraavasti:

1. Irrota molemmat ruuvit käsituen alta.
2. Aseta oikea määrä palikoita putken ylä- ja alapuolelle, katso taulukko 4.
3. Säätääksesi syvyyttä asenna käsituet oikeisiin reikiin taulukon 5 mukaisesti.

4 Huolto

Pyörätuolin tekninen käyttöikä on 8 vuotta. Pyörätuolin käyttöiän vaikuttavat sen käyttö, varastointi, säännöllinen huolto, hoito ja puhdistus.

4.1 Säännöllinen huolto

Seuraavassa kuvataan huoltotoimenpiteitä, jotka takaavat Vermeiren-pyörätuolin hyvän kunnon.

- Ennen jokaista käyttökertaa:
  - Tarkista renkaat ja puhdista ne. Tarvittaessa vaihda rengas.
  - Tarkista ruuvikiinnikkeet ja kiristä tarvittaessa.
  - Tarkista jarrut ja säädä tarvittaessa.
  - Tarkista pyörätuoli (puhtaus, halkeamat, rakenteellisten osien vaurioituminen ...) ja pidä se puhtaana. Tarvittaessa korjaa pinnoite.

- Joka 8. viikko: tarkasta ja voitele tai säädä
  - Käsituet
  - Jalkatuet
  - Jarruvipu
  - renkaiden akselit
- Joka 6. kuukausi tai käyttäjän vaihtuessa:
  - Yleistarkastus
  - Desinfiointi
  - Tukipyörät, mahdollisesti puhdista laakerit

Tämän käyttöohjeen takasivuilla on huoltosuunnitelma.
Pyörätuolin varaosien vaihdon, korjauksen ja kokoonpanon saa suorittaa vain huoltohenkilökunta.

Käytä vain valtuutettuja Vermeiren-varaosia.

4.2 Kuljetus ja varastointi

Kuljeta ja varastoi pyörätuoli seuraavien ohjeiden mukaisesti:

- Varastoi kuivassa tilassa (+5 ℃ - +41 ℃).
- Ilman suhteellisen kosteuden tulisi olla välillä 30% - 70%.
- Varmista, että pyörätuoli on suojattu ruosteelta ja vierailta materiaaleilta (esim. suolavesi, meri-ilma, hiekka, pöly).
- Säilytä kaikki vaihdetut osat yhdessä paikassa (tai merkitse ne tarvittaessa), jotta vältät sekoittumisen muihin tuotteisiin, kun asennat ne uudelleen.
- Komponentit on varastoitava ilman, että niihin kohdistuu rasituksia (Älä aseta pyörätuoliin päälle liian raskaita esineitä, älä jätä puristuksiin jne...).

4.3 Pesuohjeet

4.3.1 Päälliset

Pese päälliset seuraavien ohjeiden mukaisesti:

- Puhdista päälliset kuumaan veteen kostutetulla liinalla. Huolehdi, ettet kastele päällisiä läpimäräksi vedestä.
- Käytä mietoa pesuainetta poistaaksesi pinttyneen lian.
- Tahrat voidaan poistaa sienellä tai pehmeällä harjalla.
- Älä käytä voimakkaita puhdistusnesteitä, kuten liuottimia, äläkä kovia harjoja.
- Älä koskaan pese höyry- tai painepesurilla.

4.3.2 Muoviosat

Puhdista pyörätuolin muoviosat muovipuhdistusaineilla. Käytä vain pehmeää harjaa tai pehmeää sientä. Esimerkkejä muoviosista ovat käsinojat, jalkatuet, kahvat, renkaat jne.

4.3.3 Maalipinta

Pintakerroksen korkea laatu takaa optimaalisen suojan korroosiota vastaan. Jos ulkokerros on vaurioitunut naarmuuntumalla tai jollakin muulla tavalla, pyydä jälleenmyyjää korjaamaan vaurioitunut alue.
Käytä puhdistukseen vain lämpimää vettä ja tavallisia kotitalouspesuaineita ja pehmeitä harjoja ja liinoja. Varmista, ettei putkiin pääse kosteutta.

Aluksi sinkityt osat vaativat vain hankausta kuivalla liinalla. Vaikea lika voidaan parhaiten poistaa käyttämällä sopivaa kaupallista maalipinnan kiillotusainetta.

4.4 Määräaikaistarkastus

Suosittelemme yhtä määräaikaistarkastusta vuosittain ja ennen tuotteen uudelleenkäyttöä. Valtuutetun henkilön tulee suorittaa ja dokumentoida kaikki seuraavat tarkastukset:

- Tarkista runko-osat ja saranoidut putket, muovin muodonmuutokset, halkeamiset ja toimintakyky.
- Tarkista silmämääräisesti, ettei maali ole vahingoittunut (korroosiovaara).
- Tarkista pyörien toiminta (vapaa ajo, tasainen vierintä, akselipyörä, renkaat, profiili, vanteiden tila, ilmarenkaiden ilmanpaine, kelluvat akselit jne).
- Tarkista kaikkien ruuvien tiukkuus ja asento.
- Tarkista rasvan määrä liikkuvien osien metalliliitoksissa.
- Pyörien ohjainten ja akselien kunto ja turvallisuus.
- Tarkista silmämääräisesti kaikki muoviosat, onko niissä halkeamia ja hauraita kohtia.
- Tarkista käsinojien ja jalkatukien toiminta (lukitus, kuormitus, muodonmuutos, kuormituksen aiheuttama kuluminen).
- Tarkista muiden irrotettavien osien toiminta (esim. kaatumiseste, henkilökohtainen turvavyö, selkäosan / istuimen kiinnitys jne.)
- Toimitukseen sisältyneiden osien kunto, käyttöohje saatavilla?

Huoltotarkastus tulee allekirjoittaa huoltosuunnitelmaan vain, jos vähintään kaikki edellä mainitut seikat on tarkistettu.

4.5 Desinfiointi

⚠ **VAROITUS: Vaarallisia aineita - Tiettyjä desinfiointiaineita saavat käyttää vain valtuutetut henkilöt.**

⚠ **VAROITUS: Vaarallisia aineet saattavat aiheuttaa ihoärsytystä**
Käytä sopivaa suojavaatetusta, koska desinfiointiaineet voivat ärsyttää ihoa.
Ota myös huomioon kyseisten aineiden tuotetiedot.

Pyörätuolin kaikkia osia voidaan käsitellä desinfiointiaineella.

Kaikki toimenpiteet kuntoutuslaitteiden, niiden osien tai muiden lisälaitteiden desinfioimiseksi on tallennettava desinfiointiraporttiin, joka sisältää vähintään seuraavat tiedot (dokumentaatio toimitettava tuotteen mukana):

Desinfiointi-päivämäärä	Syy	Spesifikaatiot	Käytetty aine ja laimennussuhde	Allekirjoitus

Taulukko 6: Esimerkki desinfiointikirjasta

Sarakkeessa 2 (syy) käytetyt lyhenteet:

V = Infektioepäily IF = Infektiotapaus W = Toisto I = Tarkastus

Katso § 9 esimerkki tyhjästä desinfiointikirjasta.

Alla olevassa taulukossa ovat suositeltavat pesuaineet (Robert Koch instituutin, RKI:n toimittaman luettelon perusteella). RKI-luetteloon sisältyvien desinfiointiaineiden listaus on saatavissa Robert Koch instituutilta (RKI) (kotisivu: www.rki.de).

Active substance	Product name	Laundry disinfection		Surface disinfection (scrubbing-/wiping disinfection)		Disinfection of excretions 1 part sputum or stools + 2 parts diluted solution or 1 part urine + 1 part diluted solution						Area of effectiv-eness	Manufacturer or Supplier
						Sputum		Stools		Urine			
		Diluted solution	Time to take effect	Diluted solution	Time to take effect	Diluted solution	Time to take effect	Diluted solution	Time to take effect	Diluted solution	Time to take effect		
		%	Hr.	%	Hr.	%	Hr.	%	Hr.	%	Hr.		
Phenol or phenol derivative	Amocid	1	12	5	6	5	4	5	6	5	2	A	Lysoform
	Gevisol	0,5	12	5	4	5	4	5	6	5	2	A	Schülke & Mayr
	Helipur			6	4	6	4	6	6	6	2	A	B. Braun
	m-cresylic soap solution (DAB 6)	1	12	5	4							A	
	Phenol	1	12	3	2							A	
Chlorine, organic or inorganic substances with active chlorine	Chloramin-T DAB 9	1,5	12	2,5	2	5	4					A[1]B	
	Clorina	1, 5	12	2,5	2	5	4					A[1]B	Lysoform
	Trichlorol	2	12	3	2	6	4					A[1]B	Lysoform
Per combinations	Apesin AP100[2]			4	4							AB	Tana PROFESSIONAL
	Dismozon pur[2]			4	1							AB	Bode Chemie
	Perform[2]			3	4							AB	Schülke & Mayr
	Wofesteril[2]			2	4							AB	Kesla Pharma
Formaldehyde and/or other aldehydes or derivatives	Aldasan 2000			4	4							AB	Lysoform
	Antifect FD 10			3	4							AB	Schülke & Mayr
	Antiseptica surface disinfection 7			3	6							AB	Antiseptica
	Apesin AP30			5	4							A	Tana PROFESSIONAL
	Bacillocid special			6	4							AB	Bode Chemie
	Buraton 10F			3	4							AB	Schülke & Mayr
	Desomed A 2000			3	6							AB	Desomed
	Hospital disinfectant cleaner			8	6							AB	Dreiturm
	Desomed Perfekt			7	4							AB*	Desomed
	Formaldehyde-solution (DAB 10), (formaline)	1,5	12	3	4							AB	
	Incidin Perfekt	1	12	3	4							AB	Ecolab
	Incidin Plus			8	6							A	Ecolab
	Kohrsolin	2	12	3	4							AB	Bode Chemie
	Lysoform	4	12	5	6							AB	Lysoform
	Lysoformin	3	12	5	6							AB	Lysoform
	Lysoformin 2000			4	6							AB	Lysoform
	Melsept	2	12	4	6							AB	B. Braun
	Melsitt	4	12	10	4							AB	B. Braun
	Minutil	2	12	6	4							AB	Ecolab
	Multidor			3	6							AB	Ecolab
	Nûscosept			5	4							AB	Dr. Nüsken Chemie
	Optisept			7	4							AB*	Dr. Schumacher
	Pursept-FD			7	4							AB*	Merz
	Ultrasol F	3	12	5	4							AB	Fresenius Kabi
Amphoteric surfactants (amfotensiden)	Tensodur 103	2	12									A	MFH Marienfelde
Lye	Lime-milk[3]							20	6			A[3]B	

1 Not effective against myco-bacteria when service disinfecting, especially in the presence of blood.
2 Not suitable for disinfecting blood-contaminated or porous surfaces (e.g. raw wood).
3 Useless for tuberculosis; preparation of Lime-milk: 1 part dissolved lime (calcium hydroxide) + 3 parts water.
* Checked for effectiveness on viruses in accordance with checking methods of the RKI (Federal Health Reporting 38 (1995) 242).
A: Suitable for killing vegetative bacterial germs including myco-bacteria as well as fungi, including fungal spores.
B: Suitable for deactivating viruses.

Taulukko 7: Desinfiointiaineet

Ota yhteyttä jälleenmyyjään, jos sinulla on kysyttävää desinfiointiin liittyvistä asioista; hän auttaa sinua mielellään.

5 Takuu

Ote yleisistä kauppaehdoista:

(...)
5. Takuuaika takuuvaatimuksille on 24 kuukautta. Ensiluokkaisten laatuvaatimustemme takia, voimme kasvattaa takuuaikaa takuuvaatimuksille näiden perustavanlaatuisten lakisääteisten vaatimusten mukaisesti
(...)

-Pyörätuolin runko ja istuinristikko 4 vuotta

Takuu ei kata rakenteellisista muutoksista johtuvia vaurioita, riittämätöntä huoltoa, sopimatonta käsittelyä ja varastointia tai ulkopuolisen valmistajan osien käyttämistä. Niin ikään takuu ei kata kulutusosia, jotka kuluvat normaalissa käytössä.

(...)

6 Hävittäminen

Kun tuote aiotaan hävittää, ota yhteys paikalliseen kierrätyskeskukseen tai palauta tuote jälleenmyyjälle, joka voi toimittaa tuotteen valmistajalle oikeanlaiseen hävitykseen ja kierrätykseen.

Pakkausmateriaalit voi toimittaa kierrätyskeskuksiin hävitettäviksi.

7 Vaatimustenmukaisuusvakuutus

The manufacturer or his authorized representative :

N.V. VERMEIREN N.V

Address :

Vermeirenplein 1/15
2920 Kalmthout
Belgium

declares under his sole responsibility that the CE marked medical devices :

Productgroup:	Manual wheelchairs
Brand:	Vermeiren
Type:	V200

have been classified as class I, according to annex IX MDD 93/42/EEC, rule 1,

and is manufactured in full conformity with the European instructions below - including the latest modifications - and with the national law, that organizes this directions :

Medical devices directive MDD 93/42/EEC

and is in conformity with the relevant European harmonized standards:

EN 12182: 1999, EN 12183: 2009

8 Huoltosuunnitelma

Päiväys	Huollon sisältö	Huom.	Allekirj.

9 Desinfiointikirja

Päiväys	Syy	Spesifikaatiot	Aine ja laimennussuhde	Allekirj.

Lyhenteet sarakkeessa 2 (syy):

V = Infektioepäily IF = Infektio W = toisto I = tarkastus

Muistiinpanot:

ITALIANO

GARANZIA CONTRATTUALE

La carrozzine manuali sono garantite 5 anni, la carrozzine ultra leggera 4 anni. Le carrozzine elettroniche, tricicli, letti e altri prodotti: 2 anno contro tutti i difetti di costruzione o di materiale (batterie 6 mesi). Multiposizioni 3 anni. Questa garanzia e' limitata alle sostituzione di parti riconosciute difettose.

CONDIZIONI

Per far valere la garanzia, e' necessario indirizzarla al vostro distributore di fiducia che presentera' al produttore il tagliando.

RISERVE

Questa garanzia non potra' essere applicata nei seguenti casi:

- danno dovuto al cattivo ed improprio utilizzo della carrozzina,
- danno subito durante il trasporto,
- incidente o caduta,
- smontaggio, modifica, o riparazione effettuate in proprio,
- usura abituale della carrozzina,
- invio del tagliando di garanzia con la data di acquisto.

VERMEIREN

WAARBORG
GARANTIE
WARRANTY
GARANTIE
GARANZIA

N.V. VERMEIREN N.V.
VERMEIRENPLEIN 1-15
B-2920 Kalmthout

Tel.: 00 32 (0)3 620 20 20
Fax: 00 32 (0)3 666 48 94
www.vermeiren.com

B

Naam/Nom/Name
Name/Nome _____

Adres/Adresse/Address
Adresse/Indrizzo _____

Woonplaats/Domicile/Home
Wohnort/Citta _____

E-mail _____

Artikel/Article/Article
Artikel/Articolo _____

Reeks nr./N° de série/Serie nr.
Serien-Nr./No. di serie _____

Aankoopdatum/Date d'achat/Date of purchase
Kaufdatum/Data di acquisto _____

Stempel verkoper/Timbre du vendeur
Dealer stamp/Händlerstempel
Timbro del rivenditore

A

Naam/Nom/Name
Name/Nome _____

Adres/Adresse/Address
Adresse/Indrizzo _____

Woonplaats/Domicile/Home
Wohnort/Citta _____

E-mail _____

Artikel/Article/Article
Artikel/Articolo _____

Reeks nr./N° de série/Serie nr.
Serien-Nr./No. di serie _____

Aankoopdatum/Date d'achat/Date of purchase
Kaufdatum/Data di acquisto _____

Stempel verkoper/Timbre du vendeur
Dealer stamp/Händlerstempel
Timbro del rivenditore

NEDERLANDS

CONTRACTUELE GARANTIE
Op de manuele rolstoelen geven wij 5 jaar, lichtgewicht rolstoelen 4 jaar. Op de elektronische rolstoelen, driewielers, bedden en andere producten : 2 jaar waarborg op constructie - of materiaalfouten (batterijen 6 maanden). Op multipositie rolstoelen geven we 3 jaar waarborg. Deze garantie is uitdrukkelijk beperkt tot de vervanging van defecte stukken of onderdelen.

TOEPASSINGSVOORWAARDEN
Om aanspraak te kunnen maken op de waarbord, bezorgt u het garantiecertificaat dat u heeft bewaard, aan uw Vermeiren dealer. De waarborg is enkel geldig in de zetel van de onderneming.

UITZONDERINGEN
Deze garantie is niet van toepassing in geval van:

- schade te wijten aan het verkeerd gebruik van de rolstoel,
- beschadiging tijdens het transport,
- een val of een ongeval
- een demontage, wijziging of herstelling uitgevoerd buiten onze firma,
- normale slijtage van de rolstoel,
- niet inzenden van de garantiestrook.

FRANCAIS

GARANTIE CONTRACTUELLE
Les fauteuils manuels standard sont garantis 5 ans, les fauteuils ultra légers 4 ans. Les fauteuils électroniques, tricycles, lits et d'autres produits: 2 ans contre tous vices de construction ou de matériaux (batteries 6 mois). Fauteuils multiposition 3 ans. Cette garantie est expressément limitée au remplacement des éléments ou pièces détachées reconnues défectueuses.

CONDITIONS D'APPLICATION
Pour prétendre à cette garantie, il faut présenter le certificat de garantie que vous avez conservé à votre distributeur Vermeiren. La garantie est uniquement valable au siège de la société.

RESERVES
Cette garantie ne pourra être appliquée en cas de:

- dommage dû à la mauvaise utilisation du fauteuil,
- endommagement pendant le transport,
- accident ou chute,
- démontage, modification ou réparation fait en dehors de notre société,
- usure normale du fauteuil,
- non retour du coupon de garantie.

ENGLISH

CONTRACTUAL WARRANTY
We offer 5 years of warranty on standard wheelchairs, lightweight wheelchairs 4 years. Electronic wheelchairs, tricycles, beds and other products: 2 years (batteries 6 months) and multiposition wheelchairs 3 years. This warranty is limited to the replacement of defective or spare parts.

APPLICATION CONDITIONS
In order to claim tis warranty, part "B" of this card has to be given to your official Vermerien dealer. The warranty is only valid when parts are replaced by Vermeiren in Belgium.

EXCEPTIONS
This warranty is not valid in case of:

- damage due to incorrect usage of the wheelchair,
- damage during transport,
- involvement in an accident,
- a dismount, modification or repair carried outside of our company and/or official Vermeiren dealership,
- normal wear of the wheelchair,
- non-return of the warranty card

DEUTSCH

GARANTIEERKLÄRUNG
Wir garantieren, dass für unsere Rollstühle hochwertige Produkte verwendet werden, die in sorgfältiger Verarbeitung nach dem neuesten Stand der Technik montiert werden.
Bevor Ihr Rollstuhl unser Werk verlassen hat, wurde er einer eingehenden Endkontrolle unterzogen, um auch letzte, eventuell vorhandene Mängel aufzuspüren.

Auf Standardrollstühle gewähren wir eine Garantie von 5 Jahren, auf Leichtgewichtrollstühle 4 Jahre, auf elektronische Rollstühle, Dreiräder, Betten und andere Produkte: 2 Jahre (Batterien 6 Monate), auf Multifunktionsrollstühle 3 Jahre.
In dieser Garantie eingeschlossen sind alle Mängel, die auf einen Produkt- oder Verarbeitungsfehler zurückzuführen sind, Dieser Garantie unterliegen keine Schäden aus unsachgemäßer Benutzung. Ebenfalls sind Verschleißteile von der Garantie ausgenommen.

Sollte einmal der Fall eingetreten sein, dass Sie aus berechtigtem Grunde mit Ihrem Rollstuhl unzufrieden sind, so wenden Sie sich bitte unverzüglich an Ihren Fachhändler. Er wird sich in enger Zusammenarbeit mit uns darum bemühen, eine für Sie zufriedenstellende Lösung zu finden.

N.V. VERMEIREN N.V.
Vermeirenplein 1/15
B-2920 Kalmthout
BELGIUM

A

- terugsturen binnen de 8 dagen na aankoop of registreer uw product via onze website, **http://www.vermeiren.be/registration**
- à renvoyer dans les 8 jours après achat ou régistrer votre produit sur notre site, **http://www.vermeiren.be/registration**
- please return within 8 days of date of purchase or register your product at our website, **http://www.vermeiren.be/registration**
- zurückschicken innerhalb von 8 Tagen nach kauf oder registrieren Sie Ihr Produkt auf unserer website, **http://www.vermeiren.be/registration**
- da restituire entro 8 giorni dalla data di acquisto o registri il vostro prodotto al nostro web site, **http://www.vermeiren.be/registration**

B

- in geval van herstelling, kaart "B" bijvoegen.
- en cas de réparation, veuillez ajouter la carete "B".
- in case of repair, please add part "B".
- im Falle einer Reparatur, Karte "B" beifügen
- in case di riparazione, rispediteci la carta "B".

HUOLTOKIRJA

Pyörätuoli on huollettu:

Jälleemyyjän leima: pvm:	Jälleemyyjän leima: pvm:
Jälleemyyjän leima: pvm:	Jälleemyyjän leima: pvm:
Jälleemyyjän leima: pvm:	Jälleemyyjän leima: pvm:
Jälleemyyjän leima: pvm:	Jälleemyyjän leima: pvm:
Jälleemyyjän leima: pvm:	Jälleemyyjän leima: pvm:

- Jos haluat tarkistaa huoltolistan, saat lisätietoja jälleenmyyjäsi teknisiltä asentajilta.
  Lisätietoja: www.vermeiren.com.

Belgium

N.V. Vermeiren N.V.

Vermeirenplein 1 / 15
B-2920 Kalmthout
Tel: +32(0)3 620 20 20
Fax: +32(0)3 666 48 94
website: www.vermeiren.be
e-mail: info@vermeiren.be

Germany

Vermeiren Deutschland GmbH

Wahlerstraße 12 a
D-40472 Düsseldorf
Tel: +49(0)211 94 27 90
Fax: +49(0)211 65 36 00
website: www.vermeiren.de
e-mail: info@vermeiren.de

France

Vermeiren France S.A.

Z. I., 5, Rue d´Ennevelin
F-59710 Avelin
Tel: +33(0)3 28 55 07 98
Fax: +33(0)3 20 90 28 89
website: www.vermeiren.fr
e-mail: info@vermeiren.fr

Austria

L. Vermeiren Ges. mbH

Winetzhammerstraße 10
A-4030 Linz
Tel: +43(0)732 37 13 66
Fax: +43(0)732 37 13 69
website: www.vermeiren.at
e-mail: info@vermeiren.at

Italy

Reatime S.R.L.

Via Torino 5
I-20039 Varedo MI
Tel: +39 0362 55 49 50
Fax: +39 0362 54 30 91
website: www.reatime.it
e-mail: info@reatime.it

Switzerland

Vermeiren Suisse S.A.

Hühnerhubelstraße 59
CH-3123 Belp
Tel: +41(0)31 818 40 95
Fax: +41(0)31 818 40 98
website: www.vermeiren.ch
e-mail: info@vermeiren.ch

Poland

Vermeiren Polska Sp. z o.o

ul. Łączna 1
PL-55-100 Trzebnica
Tel: +48(0)71 387 42 00
Fax: +48(0)71 387 05 74
website: www.vermeiren.pl
e-mail: info@vermeiren.pl

The Netherlands

Vermeiren Nederland B.V.

Domstraat 50
NL-3864 PR Nijkerkerveen
Tel: +31(0)33 2536424
Fax: +31(0)33 2536517
website: www.vermeiren.com
e-mail: info@vermeiren.be

Spain

Vermeiren Iberica, S.L.

Trens Petits, 6. - Pol. Ind. Mas Xirgu.
17005 Girona
Tel: +34 902 48 72 72
Fax: +34 972 40 50 54
website: www.vermeiren.es
e-mail: info@vermeiren.es

Finland

Camp Mobility

Patamäenkatu 5
33900 Tampere
Tel: +358(0)9 350 76 310
website: www.campmobility.fi
e-mail: info@campmobility.fi

R.E.: N.V. Vermeiren N.V., Vermeirenplein 1/15 - 2920 Kalmthout - Belgium – 2011-01 - Manual V200-vC