VERMEIREN

Aqua - Safari - Happy - Sporty

KÄYTTÖOHJE

Aqua

(2202)

Safari

(2202)

Happy

(2215)

Sporty

(2215)

CE

Ohjeet jälleenmyyjälle
Tämä käyttöohje on olennainen osa tuotetta, ja se tulee toimittaa jokaisen myydyn tuotteen mukana.

Versio: E, 2015-03

Kaikki oikeudet pidätetään, mukaan lukien kääntäminen.
Mitään osaa tästä käyttöohjeesta ei saa jäljentää missään muodossa (tulosteena, mikrofilmillä tai muulla tavalla) tai käsitellä, kopioida tai jakaa sähköisillä järjestelmillä ilman julkaisijan kirjallista lupaa.

© N.V. Vermeiren N.V. 2015

Sisällys

Esipuhe **2**
1 Tuotteen kuvaus **3**
1.1 Käyttötarkoitus 3
1.2 Tekniset tiedot 4
1.3 Kolmipyörän osat 5
1.4 Tuotetietokilven sijainti 5
1.5 Lisävarusteet 6
1.6 Symbolien selitykset 6
1.7 Turvallisuusohjeet 6
2 Käyttö **7**
2.1 Kolmipyörän kuljettaminen 7
2.2 Jarruttaminen 7
2.3 Vaihteiden vaihtaminen 8
3 Käyttöönotto ja säätäminen **9**
3.1 Työkalut 9
3.2 Toimituksen sisältö 9
3.3 Vääntövoima 9
3.4 Jarrujen säätäminen 10
3.5 Ketjun säätäminen 10
3.6 Ohjaustangon säätäminen 10
3.7 Satulan säätäminen 11
3.8 Renkaiden vaihtaminen 11
4 Kunnossapitäminen **12**

Esipuhe

Kiitos, että valitsit Aqua-, Safari-, Happy- tai Sporty-kolmipyörän.

Vermeirenin kolmipyörät ovat vuosien kehitystyön ja kokemuksen tulosta. Kehitystyössä on kiinnitetty erityistä huomiota kolmipyörien huollettavuuteen.

Kolmipyörän käyttöikään vaikuttaa suuresti se, miten pyörästä pidetään huolta.

Tämä käyttöohje auttaa sinua tutustumaan kolmipyörän käyttöön.

Käyttö- ja kunnossapito-ohjeiden noudattaminen on oleellista takuun säilyttämiseksi.

Tämä käyttöohje vastaa viimeisintä tuotekehitystä. Vermeiren pidättää oikeuden muutoksiin ilman velvollisuutta muokata tai vaihtaa aiemmin toimitettuja malleja.

Jos sinulla on kysyttävää, ota yhteyttä jälleenmyyjään.

1 Tuotekuvaus

1.1 Käyttötarkoitus

Kolmipyörä on tarkoitettu yhden (1) henkilön liikkumiseen. Kolmipyörä soveltuu ulkokäyttöön. Käyttäjä voi ajaa kolmipyörällä yksin.

Erityyppisten kiinnikkeiden ja lisävarusteiden sekä modulaarisen rakenteen ansiosta pyörää voivat käyttää täysipainoisesti myös vanhukset sekä ihmiset, joilla on

- jäykät tai vaurioituneet nivelet
- sydämen vajaatoimintaa tai heikko verenkierto
- tasapainohäiriöitä
- kakeksia (kuihtuminen, lihaskudoskato).

Pohdittaessa tuotteen soveltuvuutta yksittäiselle käyttäjälle tulee huomioida seuraavat asiat:

- henkilön koko ja paino (korkeintaan 40 kg mallissa 2202 ja 60 kg mallissa 2215)
- fyysinen ja psyykkinen kunto
- asuinolosuhteet
- ympäristö.

Kolmipyörällä ei saa kuljettaa raskaita esineitä. Käytä ainoastaan Vermeirenin hyväksymiä lisävarusteita.

Valmistaja ei ole vastuussa vahingoista, jotka aiheutuvat vääränlaisesta tai puutteellisesta huollosta tai tämän käyttöoppaan noudattamatta jättämisestä.

Käyttö- ja kunnossapito-ohjeiden noudattaminen on oleellinen osa takuuehtoja.

Näkövammaiset henkilöt voivat saada käytön opastusta jälleenmyyjältä.

1.2 Tekniset tiedot

Seuraavat tekniset yksityiskohdat koskevat kolmipyöräisiä vakioasetuksilla.

Valmistaja	**Vermeiren**	
Osoite	**Vermeirenplein 1/15, B-2920 Kalmthout**	
Tyyppi	**Kolmipyörä**	
Kuvaus	**2202 Aqua, Safari**	**2215 Sporty, Happy**
Käyttäjän enimmäispaino	**40 kg**	**60 kg**
Korin enimmäiskuorma	**5 kg**	**5 kg**
Kokonaisleveys	64,8 cm	64,8 cm
Kokonaispituus	111,0 cm	129,4 cm
Kokonaiskorkeus	72,6–83,8 cm	82,7–94,0 cm
Kokonaispaino	14,05 kg	16,5 kg
Suurin turvallinen alustan kaltevuus	7°	7°
Maavara	8,5 cm	10,0 cm
Runkoputken korkeus (kyytiin nousu)	11,8 cm	13,3 cm
Eturenkaan koko	12” x 2,00	16” x 1,75
Eturenkaan paine	2,4–3,0 bar	2,0 bar
Takarenkaan koko	12” x 2,00	16” x 1,75
Takarenkaan paine	2,4–3,0 bar	2,0 bar
Satulan korkeus	49,8–62,7 cm	59,4–76,2 cm
Kädensijojen korkeus maasta	Riippuu ohjaustangon mallista ja putkesta	Riippuu ohjaustangon mallista ja putkesta
Poljinten vähimmäiskorkeus	10,8 cm	11,2 cm
Poljinten enimmäiskorkeus	28,7 cm	36,1 cm
Satulan ja ohjaustangon välinen etäisyys	21,8–22,9 cm Säätövara: 0 cm	27,9–30,3 cm Säätövara: -2,0 cm
Kääntösäde	2,0 m	2,35 m
Takavaihteet	-	3
Etuvaihteet	-	-
Välityssuhde	-	184 %
Jarrut	Edessä vannejarru takana rumpujarru	Edessä V-jarru takana rumpujarru
Säilytys- ja käyttölämpötila	+5–41 °C	
Säilytys- ja käyttöilmankosteus	30–70 %	
Oikeus teknisiin muutoksiin pidätetään. Mittatoleranssi ±1,5 cm / 1,5 kg / °		

Taulukko 1: Tekniset tiedot

1.3 Kolmipyörän osat

2202

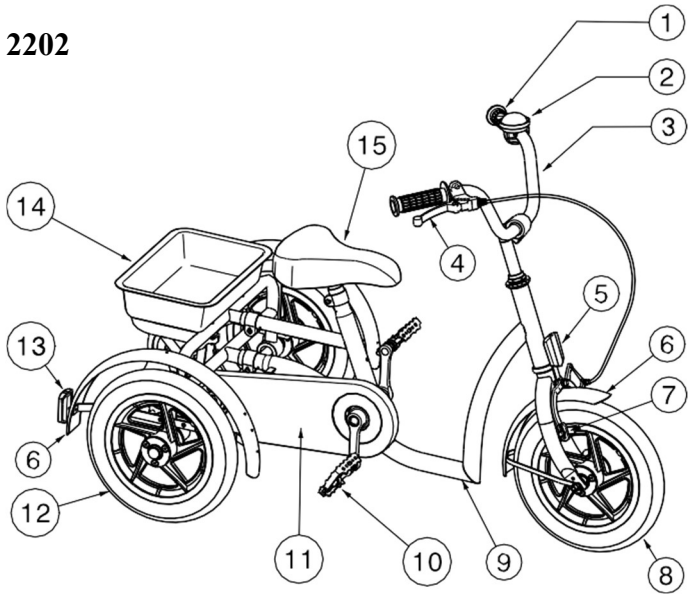

1 = kädensijat
2 = soittokello
3 = ohjaustanko
4 = jarruvipu
5 = etuheijastin
6 = lokasuojat
7 = etujarru
8 = etupyörä
9 = runko
10 = polkimet
11 = ketjusuoja
12 = takapyörät
13 = takaheijastin
14 = kori
15 = satula

2215

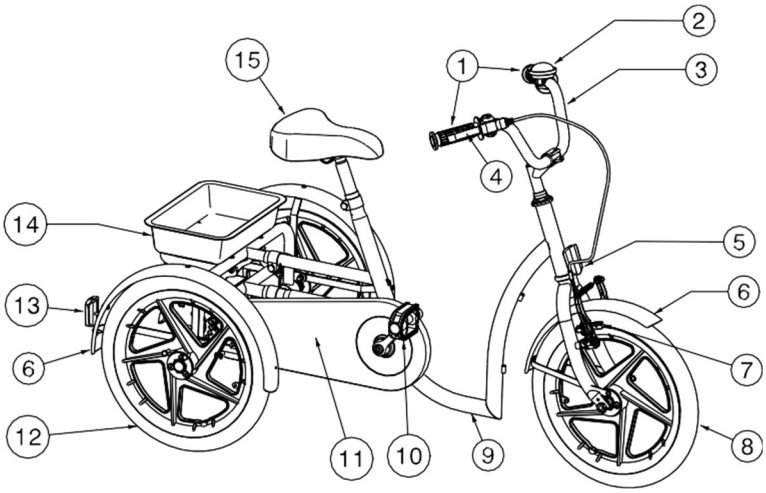

1 = kädensijat
2 = soittokello
3 = ohjaustanko
4 = jarruvipu
5 = etuheijastin
6 = lokasuojat
7 = etujarru
8 = etupyörä
9 = runko
10 = polkimet
11 = ketjusuoja
12 = takapyörät
13 = takaheijastin
14 = kori
15 = satula

1.4 Tuotetietokilven sijainti

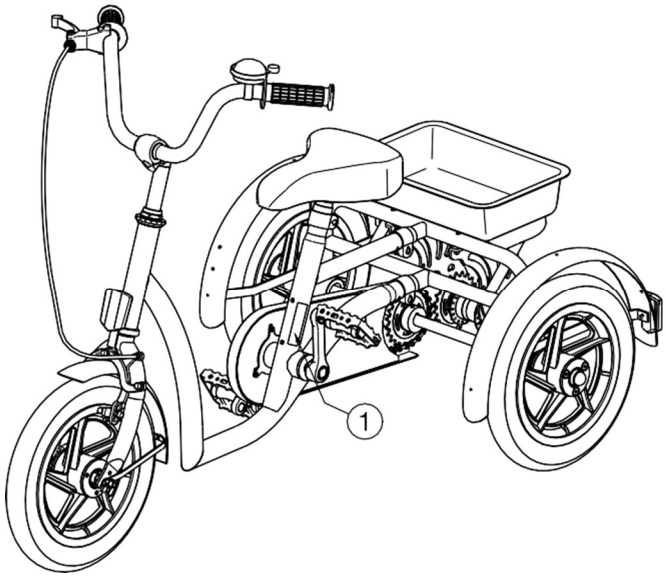

1 = Tuotetietokilpi

1.5 Lisävarusteet

- Ohjaustangot
- Säädettävät ohjainkannattimet
- Käsituet ja -remmit
- Ohjaustangon lukitusjärjestelmä
- Selkä- ja lantiotuet
- Säädettävät satulat
- Polkimet, joissa on remmit tai jalkatuet
- Työntöaisa aikuiselle
- Valot
- Nopeusmittari
- Juomapidike
- Peili

Ota yhteyttä jälleenmyyjään, jos sinulla on kysyttävää lisävarusteista.

1.6 Merkkien selitykset

Enimmäiskuormitus

CE-vaatimustenmukaisuus

TYPE Tyyppimerkintä

1.7 Turvallisuusohjeet

⚠ Huolehdi, ettei pinnojen väliin jää esineitä tai ruumiinosia, jotta käyttäjä tai kolmipyörä ei vahingoitu.

⚠ Tutustu siihen, kuinka painopisteen muuttaminen vaikuttaa kolmipyörän käyttäytymiseen esimerkiksi ylä- tai alamäessä, sivulle viettävällä alustalla tai esteitä ylitettäessä.

⚠ Kolmipyörällä ajettaessa on noudatettava asianmukaisia liikennesääntöjä.

⚠ Kuten muillakaan ajoneuvoilla, kolmipyörälläkään ei saa ajaa alkoholin, muiden päihteiden tai lääkkeiden vaikutuksen alaisena.

⚠ Mukauta ajaminen vallitseviin sää- ja liikenneolosuhteisiin.

⚠ Huolehdi näkyvyydestäsi, kun ajat pimeässä, käyttämällä heijastimia ja valoa. Tarkista myös, että kolmipyörän etu- ja takaheijastimet näkyvät hyvin.

⚠ Älä ylitä kolmipyörän enimmäiskuormitusta.

⚠ Ole varovainen, kun ajat kuumissa tai kylmissä olosuhteissa (helteellä, pakkasella, jne.) ja ihosi voi koskettaa pyörän osia, sillä kolmipyörän pinnat voivat muuttua polttaviksi tai jäätäviksi.

⚠ Ole varovainen kaarteissa, jotta kolmipyörä ei menetä sivuttaisvakautta.

2 Käyttö

Tässä osiossa kuvataan kolmipyörän tavallista käyttöä. **Nämä ohjeet on tarkoitettu käyttäjälle ja jälleenmyyjälle.**

Jälleenmyyjä toimittaa kolmipyörän asiakkaille koottuna, ja asiakkaan tarvitsee säätää ainoastaan ohjaustangon korkeus. Jälleenmyyjälle tarkoitetut ohjeet kolmipyörän kokoamiseen ja säätämiseen ovat osiossa 3.

2.1 Kolmipyörän kuljettaminen

Paras tapa siirtää kolmipyörää on taluttaa se omien pyöriensä varassa haluttuun paikkaan.

2.2 Jarruttaminen

⚠ **Varoitus! Kuluminen ja mahdollinen lika renkaissa (vesi, öljy, muta, jne.) vaikuttavat jarrujen toimintaan. Tarkista renkaiden kunto ennen jokaista käyttökertaa.**

⚠ **Varoitus! Jarrut kuluvat käytössä, mutta niitä voi säätää. Tarkista jarrujen toiminta ennen jokaista käyttökertaa.**

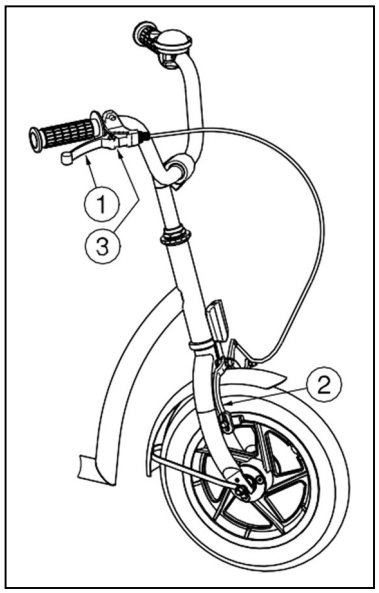

Etujarrun käyttäminen:

1. Paina jarruvipua ① kohti kädensijaa.
2. Jarru ② painuu silloin etupyörää vasten.

Etujarrun vapauttaminen:

1. Päästä irti jarruvivusta ①.

Seisontajarrun käyttäminen:
Lukitse jarru työntämällä levyä ③.

Pyörää ostaessa voi valita, haluaako jarruvivun oikean vai vasemman kädensijan yhteyteen.

Takapyörien rumpujarrun käyttäminen:

1. Paina polkimia ① taaksepäin.

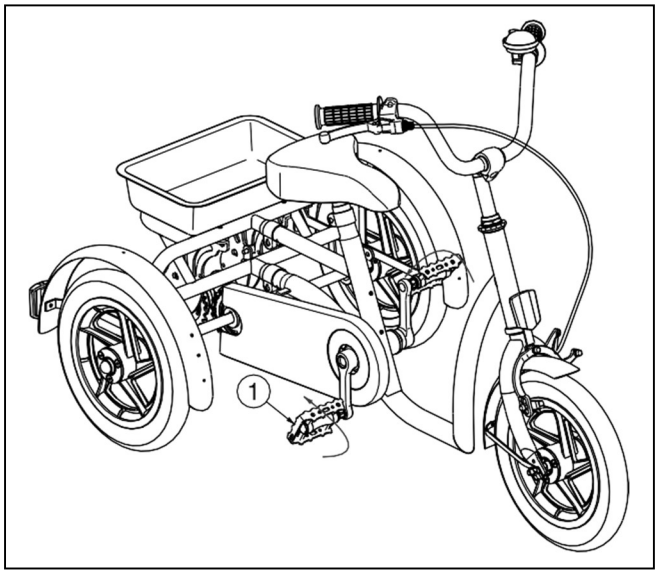

2.3 Vaihteiden vaihtaminen

Koskee vain mallia 2215.

⚠ **Huomio: Loukkaantumisvaara! Vaihda vaihteita aina yksi kerrallaan ja kevennä painetta polkimilla vaihtaessasi vaihdetta. Jos yrität väkisin vaihtaa vaihdetta polkiessasi voimakkaasti, jalkasi saattavat irrota polkimilta ja kolmipyörä voi kaatua.**

Vaihda vaihdetta kiertämällä vaihdekahvaa myötä- tai vastapäivään.

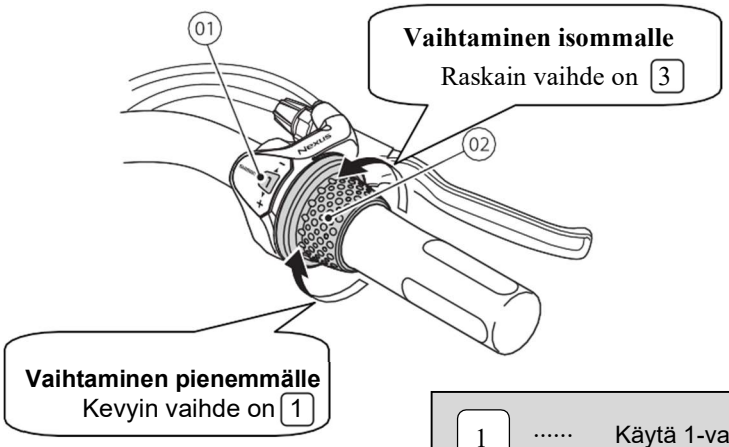

1 = Vaihteen numero
2 = Vaihdekahva

1	·····	Käytä 1-vaihdetta liikkeelle lähdössä, ajaessasi hiekalla, ylämäkeen, vastatuuleen tai epätasaisessa maastossa, kuljettaessasi raskaita kuormia sekä liikennevaloissa.
2	·····	Käytä 2-vaihdetta ajaessasi tasaisella alustalla.
3	·····	Käytä 3-vaihdetta ajaessasi kovaa vauhtia.

3 Käyttöönotto ja säätäminen

Tämän osion ohjeet on tarkoitettu jälleenmyyjälle.

Vermeirenin kolmipyörät 2202 ja 2215 on suunniteltu käyttäjän mukavuutta ajatellen. Alla esitetään, kuinka kolmipyörä säädetään käyttäjälle sopivaksi.

Saat tiedon lähimmistä huoltopalveluista tai jälleenmyyjistä ottamalla yhteyttä Vermeireniin. Lista Vermeirenin toimipisteistä löytyy tämän käyttöohjeen viimeiseltä sivulta.

⚠ **Varoitus! Väärät asetukset voivat olla vaarallisia. Käytä ainoastaan tässä ohjeessa kuvattuja asetuksia.**

⚠ **Varoitus! Sallittujenkin asetusten vaihtaminen voi muuttaa kolmipyörän tasapainoa ja aiheuttaa kallistumista taakse tai sivulle.**

3.1 Työkalut

Kolmipyörän käyttökuntoon laittamiseen tarvitaan seuraavat työkalut:

- kiintoavain 13 mm
- kuusiokoloavaimet 5 ja 6 mm.

3.2 Toimituksen sisältö

Vermeirenin kolmipyörän toimitukseen kuuluvat:

- runko, jossa taka- ja etupyörät
- polkimet
- satula
- ohjaustanko ja kädensijat
- soittokello
- kori
- käyttöohje
- tilatut lisävarusteet.

3.3 Vääntövoima

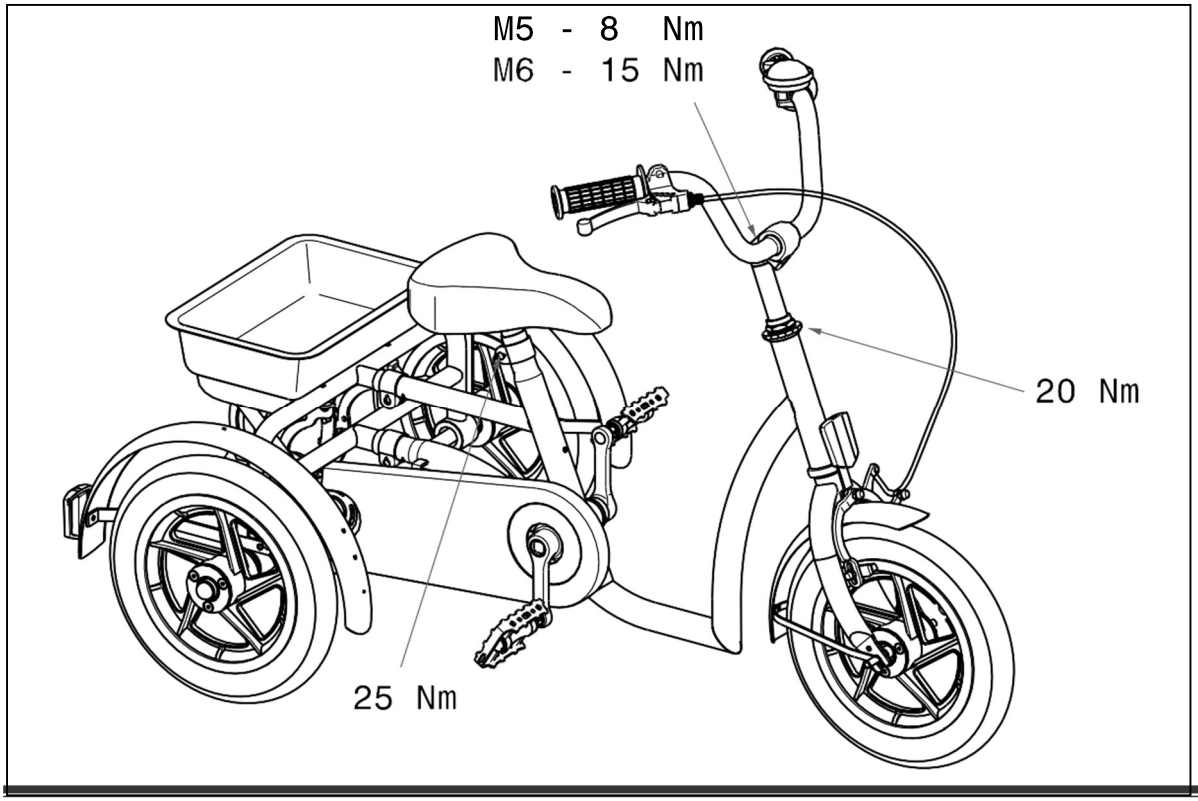

3.4 Jarrun säätäminen

Säädä jarru alla olevien ohjeiden mukaan.

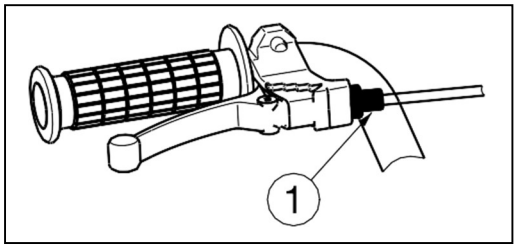

1. Säädä jarrun kireyttä jarruvaijerin säätimellä ①.

3.5 Ketjun säätäminen

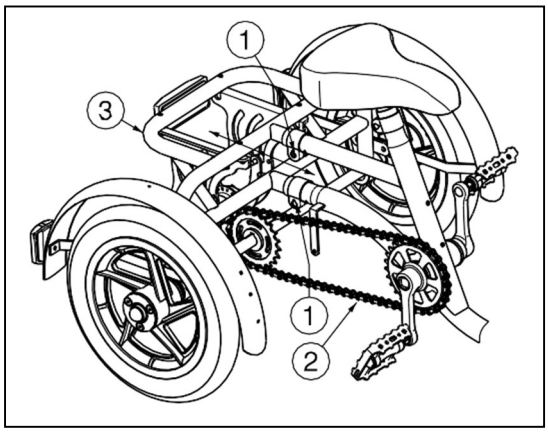

Kolmipyörän pyöriä liikuttaa ketju ②, joka kulkee taka-akselin rattaalla.

Ketju ② asennetaan tehtaalla. Ketju saattaa kuitenkin löystyä ja pudota rattaalta, joten sitä pitää kiristää pidentämällä kolmipyörän runkoa.

Rungossa satulaputken takana on kaksi vaakaputkea, joiden pituutta voi säätää.

Avaa putkissa olevien puristimien ruuvit ①, jolloin voit säätää putkien pituutta ja siten pidentää kolmipyörän runkoa ③. Kun paikallaan olevaa ketjua voi liikuttaa ± 2 cm, ketju on sopivalla kireydellä.

Kun rungon pituus ja ketjun kireys on säädetty, kiristä puristimien ruuvit ①.

3.6 Ohjaustangon säätäminen

⚠ **Huomio: Loukkaantumisvaara! Tarkista, että ohjaustanko on kiinnitetty kunnolla, ennen kolmipyörän käyttämistä.**

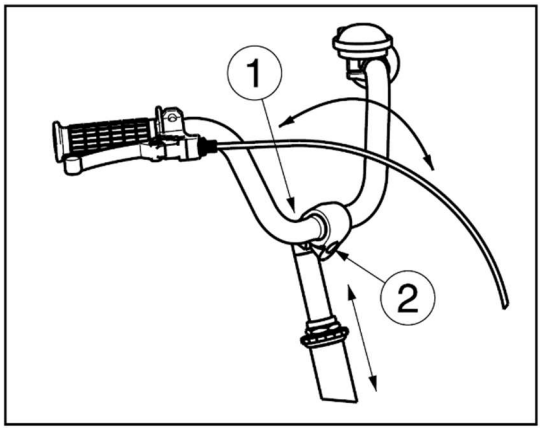

Ohjaustangon korkeutta ja kallistusta voi säätää helposti.

Korkeuden säätäminen:

1. Löysää ruuvi ①.
2. Napauta tangon tyveä kevyesti.
3. Säädä ohjaustangon korkeus niin, että ajoasento on mukava (portaaton säätö ohjaustangon mallista riippuen).
4. Kiristä ruuvi ① kunnolla.

Kallistuksen säätäminen:

1. Löysää ruuvi ②.
2. Säädä ohjaustangon kallistus mukavaan asentoon (portaaton säätö).
3. Kiristä ruuvi ② kunnolla.

3.7 Satulan säätäminen

⚠ **Huomio: Loukkaantumisvaara! Älä koskaan säädä satulaa silloin, kun käyttäjä istuu siinä.**

⚠ **Huomio: Loukkaantumisvaara! Tarkista, että satula on kiinnitetty kunnolla, ennen kolmipyörän käyttämistä.**

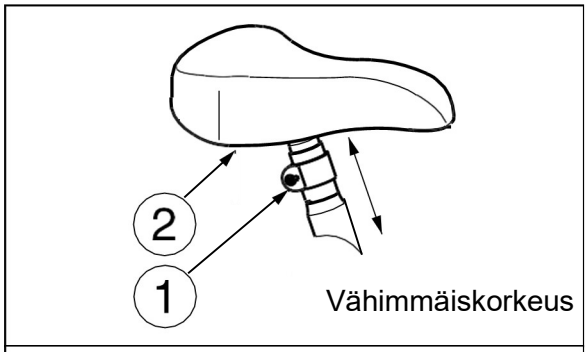

Satulan korkeuden portaaton säätäminen:

1. Löysää ruuvi ①.
2. Säädä satulan ② korkeus niin, että ajoasento on mukava.
3. Kiristä ruuvi ① kunnolla.

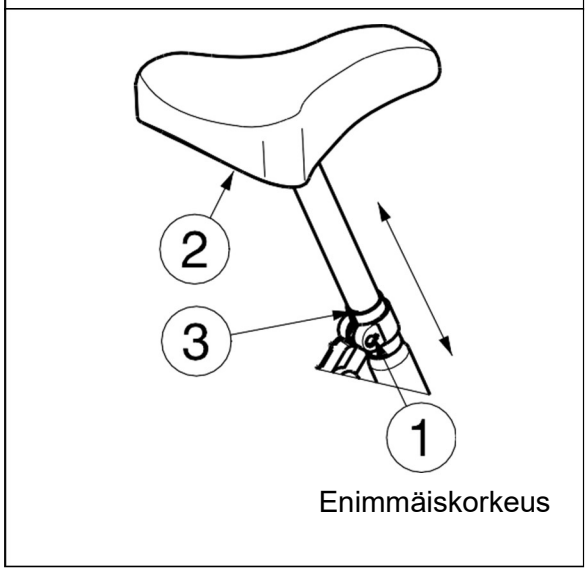

Enimmäiskorkeus on merkitty vaakaviivalla ③.

3.8 Renkaiden vaihtaminen

⚠ **Huomio! Sisäkumin on oltava tyhjä ennen kuin sen voi poistaa.**

⚠ **Huomio! Renkaan vaihtaminen väärin voi vahingoittaa vannetta.**

Lue seuraava ohje ennen renkaiden tai sisäkumien vaihtamista.

Tyhjennä sisäkumista kaikki ilma. Työnnä rengasrauta varovasti renkaan ja vanteen väliin ja käännä rengasrautaa hitaasti ja varovasti niin, että rauta vetää renkaan vanteen reunan yli. Kuljeta rengasrautaa vannetta pitkin ja nosta näin loput renkaasta vanteen reunan yli. Irrota ensin rengas ja sitten sisäkumi varovasti vanteelta.

Vanteen kunnon tarkastaminen
Jos vanteen keskiurassa tai renkaan sisäpuolella on roskia tai pikkukiviä, poista ne. Tarkasta vanteen keskiuran kunto erityisesti venttiilin ympäriltä. Käytä ainoastaan alkuperäisiä varaosia. Valmistaja ei ole vastuussa vahingoista, jotka aiheutuvat muiden kuin alkuperäisten varaosien käytöstä. Ota tarvittaessa yhteyttä jälleenmyyjään.

Renkaan ja sisäkumin asettaminen vanteelle

⚠ **Varoitus: Loukkaantumisvaara! Tarkista, että rengaspaine on oikea.**

⚠ **Huomio: Loukkaantumisvaara! Asenna rengas huolellisesti niin, että renkaan ja vanteen väliin ei jää esineitä tai ruumiinosia.**

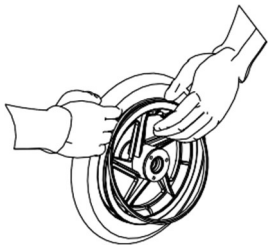

Aseta tyhjä sisäkumi paikalleen vanteen keskiuraan ja varmista, että venttiiliin varsi työntyy ulos vanteessa olevasta venttiilireiästä.

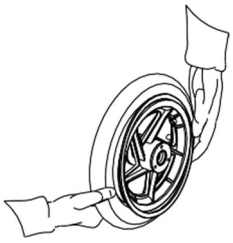

Työnnä renkaan toinen reuna vanteelle aloittaen venttiilin kohdalta. Pumppaa sisäkumiin hieman ilmaa, kunnes se pyöristyy, ja aseta se renkaan sisään.

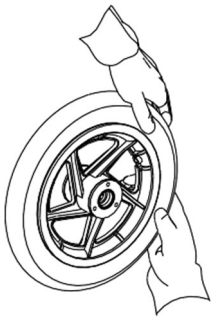

Tarkista, että sisäkumi istuu hyvin renkaan sisällä eikä siihen tule taitteita. Jos niitä on, päästä vähän ilmaa ulos ja asettele sisäkumi paremmin. Kun se istuu hyvin, painele renkaan toinen reuna kevyesti vanteelle molemmin käsin aloittaen venttiilin kohdalta.

Tarkista molemmilta puolilta, että sisäkumi ei missään kohdassa ole puristunut vanteen ja renkaan reunan väliin. Työnnä ilmaventtiiliä kevyesti sisäänpäin ja vedä se takaisin ulos varmistaaksesi, että rengas on asettunut oikein venttiilin ympärillä.

Pumppaa aluksi vain sen verran ilmaa, että voit vielä helposti painaa rengasta sisäänpäin peukaloillasi, ja katso, ovatko tarkistusviivat yhtä kaukana vanteen reunalta molemmin puolin rengasta. Jos ovat, rengas on asettunut oikein. Jos eivät, päästä ilmaa ulos ja asettele rengas uudelleen paikalleen. Kun sisäkumi on asettunut oikein, täytä rengas loppuun (tarkista oikea paine renkaan kyljestä) ja kierrä venttiilin korkki paikalleen.

Vain ammattilainen voi taata oikean kokoonpanon. Takuu on voimassa vain, jos huolto- tai korjaustyöt suorittaa jälleenmyyjä.

Kun täytät renkaita, tarkista aina, että niihin tulee oikea paine. Oikea rengaspaine on merkitty renkaan kylkeen.

Käytä ainoastaan säännösten mukaista pumppua, joka näyttää paineen baareina. Valmistaja ei vastaa vahingoista, jotka aiheutuvat muun kuin valmistajan toimittaman pumpun käytöstä.

4 Kunnossapitäminen

Kolmipyörien kunnossapito-ohje (englanniksi) löytyy Vermeirenin sivuilta osoitteesta www.vermeiren.com.

FI: **Lokasuojia ei ole kiinnitetty valmiiksi.**

EN

Ole varovainen, kun poistat kolmipyörän pakkauksesta.
Kiinnitä ensimmäiseksi lokasuojat!
Muista suorittaa turvallisuustarkistus:
kun olet kiinnittänyt lokasuojat, tarkista, että ne ovat kunnolla kiinni.

Toimi käyttöohjeen mukaisesti!

1	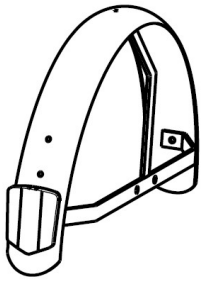	1	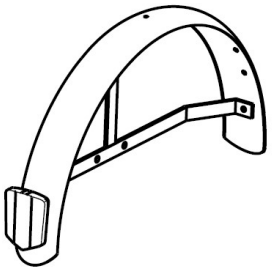
1	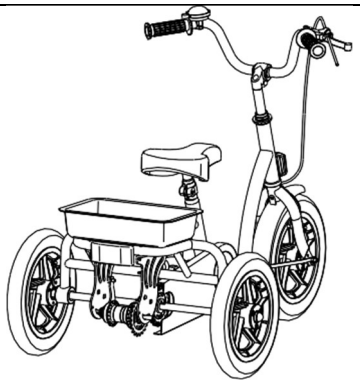	4	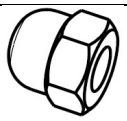
4	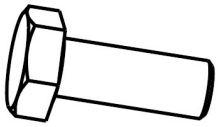	4	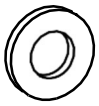

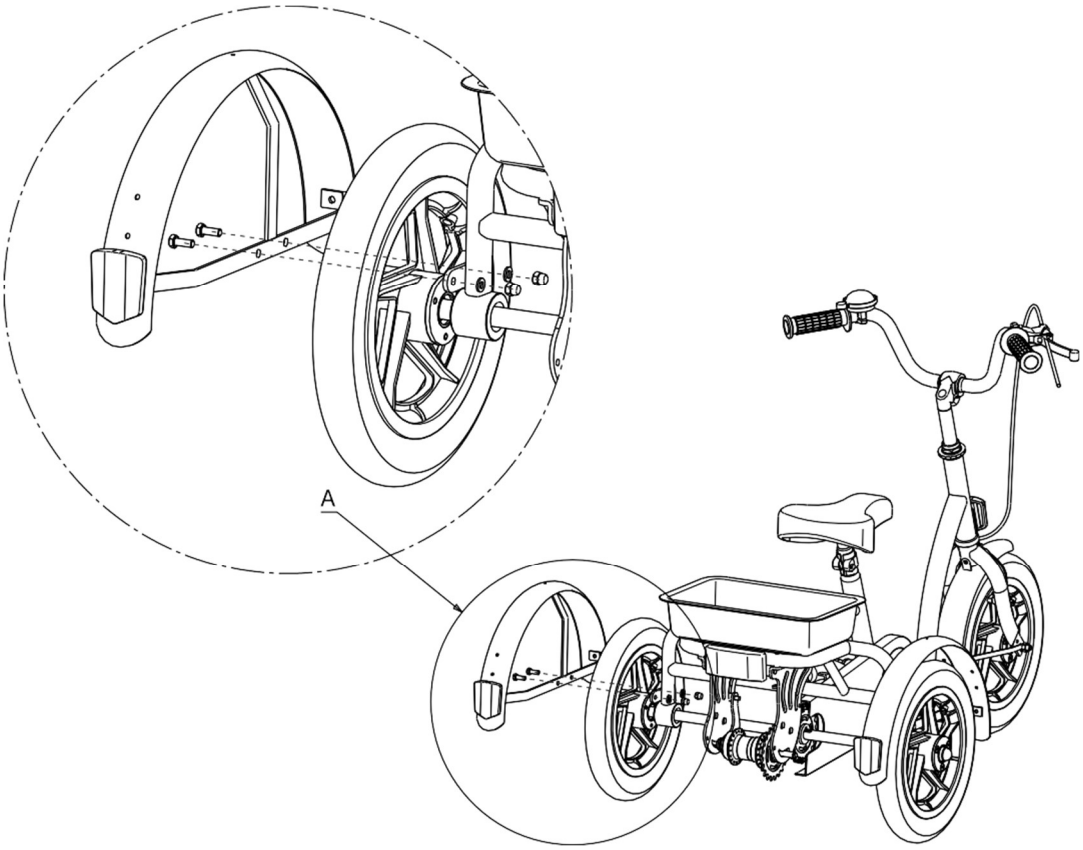

HUOLTO

Kolmipyörän on huoltanut:

Jälleenmyyjän leima/kuittaus: Päivämäärä:	Jälleenmyyjän leima/kuittaus: Päivämäärä:
Jälleenmyyjän leima/kuittaus: Päivämäärä:	Jälleenmyyjän leima/kuittaus: Päivämäärä:
Jälleenmyyjän leima/kuittaus: Päivämäärä:	Jälleenmyyjän leima/kuittaus: Päivämäärä:
Jälleenmyyjän leima/kuittaus: Päivämäärä:	Jälleenmyyjän leima/kuittaus: Päivämäärä:
Jälleenmyyjän leima/kuittaus: Päivämäärä:	Jälleenmyyjän leima/kuittaus: Päivämäärä:

- Huollon tarkistuslistaa ja lisää teknisiä tietoja voi pyytää lähimmältä jälleenmyyjältä. Lisätietoa löytyy sivuiltamme osoitteesta www.vermeiren.com.

Muistiinpanot

Muistiinpanot

Belgia

N.V. Vermeiren N.V.

Vermeirenplein 1 / 15
B-2920 Kalmthout
Puh: +32(0)3 620 20 20
Faksi: +32(0)3 666 48 94
Sivusto: www.vermeiren.be
Sähköposti: info@vermeiren.be

Saksa

Vermeiren Deutschland GmbH

Wahlerstraße 12 a
D-40472 Düsseldorf
Puh: +49(0)211 94 27 90
Faksi: +49(0)211 65 36 00
Sivusto: www.vermeiren.de
Sähköposti: info@vermeiren.de

Ranska

Vermeiren France S.A.

Z. I., 5, Rue d´Ennevelin
F-59710 Avelin
Puh: +33(0)3 28 55 07 98
Faksi: +33(0)3 20 90 28 89
Sivusto: www.vermeiren.fr
Sähköposti: info@vermeiren.fr

Itävalta

Vermeiren Austria GmbH

Schärdinger Strasse 4
A-4061 Pasching
Puh: +43(0)732 37 13 66
Faksi: +43(0)732 37 13 69
Sivusto: www.vermeiren.at
Sähköposti: info@vermeiren.at

Italia

Vermeiren Italia

Viale delle Industrie 5
I-20020 Arese MI
Puh: +39 02 99 77 07
Faksi: +39 02 93 58 56 17
Sivusto: www.reatime.it
Sähköposti: info@reatime.it

Sveitsi

Vermeiren Suisse S.A.

Hühnerhubelstraße 59
CH-3123 Belp
Puh: +41(0)31 818 40 95
Faksi: +41(0)31 818 40 98
Sivusto: www.vermeiren.ch
Sähköposti: info@vermeiren.ch

Puola

Vermeiren Polska Sp. z o.o

ul. Łączna 1
PL-55-100 Trzebnica
Puh: +48(0)71 387 42 00
Faksi: +48(0)71 387 05 74
Sivusto: www.vermeiren.pl
Sähköposti: info@vermeiren.pl

Espanja/Portugali

Vermeiren Iberica, S.L.

Carratera de Cartellà, Km 0,5
Sant Gregori Parc Industrial Edifici A
ES-17150 Sant Gregori (Girona)
Puh: +34 972 42 84 33
Faksi: +34 972 40 50 54
Sivusto: www.vermeiren.es
Sähköposti: info@vermeiren.es

Tšekin tasavalta

Vermeiren ČR S.R.O.

Nadrazni 132
CZ-702 00 Ostrava 1
Puh: +420 596 133 923
Faksi: +420 596 133 277
Sivusto: www.vermeiren.cz
Sähköposti: info@vermeiren.cz

R.E.: N.V. Vermeiren N.V., Vermeirenplein 1/15 - 2920 Kalmthout - Belgia – 2015-03- Käyttöohje 2202, 2215- vE